Issue: 19
Part Number: 31500CPW

SUN2000-(196KTL-H0, 200KTL-H2, 215KTL-H0)

Quick Guide

P.01 > EN, DE, ES, FR, IT, ZH
P.13 > EN-GB, NL, PL, PT-BR, SQ, BS
P.25 > BG, HR, CS, DA, ET, FI
P.37 > EL, HU, LV, LT, MK, CNR
P.49 > NB, PT-PT, RO, SR, SK, SL
P.61 > SV, TR, UK, KO

Scan for support

EN
DE
ES
FR
IT
ZH

EN **Before installing the equipment, read the user manual carefully to get familiar with product information and safety precautions. The product warranty does not cover equipment damage caused by failure to follow the storage, transportation, installation, and usage guidelines specified in this document and the user manual.** The information in this document is subject to change without notice. This document is used only as a guide for installation and cable connection. Every effort has been made in the preparation of this document to ensure accuracy of the contents, but all statements, information, and recommendations in this document do not constitute a warranty of any kind, express or implied. Figures used in this document are for reference only.

DE **Lesen Sie vor der Installation des Geräts das Benutzerhandbuch sorgfältig durch, um sich mit den Produktinformationen und Sicherheitsvorkehrungen vertraut zu machen. Die Produktgarantie deckt keine Geräteschäden ab, die durch Nichtbeachtung der in diesem Dokument und im Benutzerhandbuch angegebenen Richtlinien für Lagerung, Transport, Installation und Verwendung verursacht werden.** Die Informationen in diesem Dokument können ohne Ankündigung geändert werden. Dieses Dokument dient nur als Leitfaden für die Installation und den Kabelanschluss. Bei der Erstellung dieses Dokuments wurde jede mögliche Anstrengung unternommen, um die Richtigkeit des Inhalts zu gewährleisten. Jedoch stellen alle Aussagen, Informationen und Empfehlungen in diesem Dokument keinerlei ausdrückliche oder stillschweigende Garantie dar. Die in diesem Dokument verwendeten Abbildungen dienen nur als Referenz.

ES **Antes de instalar el equipo, lea cuidadosamente el manual del usuario para familiarizarse con la información y las precauciones de seguridad del producto. La garantía del producto no cubre los daños en el equipo ocasionados por el incumplimiento de las pautas de almacenamiento, transporte, instalación y uso indicadas en este documento y en el manual del usuario.** La información contenida en este documento se encuentra sujeta a cambios sin previo aviso. Este documento se utiliza únicamente como una guía para la instalación y la conexión de los cables. Durante la preparación de este documento, hemos hecho todo lo posible para garantizar la precisión de sus contenidos. Sin embargo, ninguna declaración, información ni recomendación aquí contenida constituye garantía alguna, ni expresa ni implícita. Las figuras de este documento se incluyen solo para referencia.

FR **Avant d'installer l'appareil, lisez attentivement le manuel d'utilisation pour vous familiariser avec les informations sur les produits et les mesures de sécurité. La garantie du produit ne couvre pas les dommages causés à l'équipement par le non-respect des directives de stockage, de transport, d'installation et d'utilisation spécifiées dans le présent document et le manuel d'utilisation.** Les informations contenues dans le présent document sont sujettes à modification sans préavis. Le présent document n'est utilisé qu'à titre de guide pour l'installation et le raccordement des câbles. La préparation du présent document a reçu toute l'attention requise pour assurer l'exactitude de son contenu, mais l'ensemble des déclarations, des informations et des recommandations qu'il contient ne sauraient constituer une quelconque garantie, expresse ou implicite. Les illustrations utilisées dans le présent document sont fournies à titre de référence uniquement.

IT **Prima di installare l'apparecchiatura, leggere attentamente il manuale utente per conoscere le informazioni sul prodotto e le precauzioni di sicurezza. I danni alle apparecchiature dovuti alla mancata osservanza delle linee guida di stoccaggio, trasporto, installazione e utilizzo specificate in questo documento e nel manuale utente non sono coperti dalla garanzia del prodotto.** Le informazioni contenute in questo documento sono soggette a modifiche senza preavviso. Questo documento viene utilizzato solo come guida per l'installazione e il collegamento dei cavi. Nella redazione del presente documento è stato fatto quanto possibile per garantire la precisione dei contenuti, tuttavia nessuna dichiarazione, informazione o raccomandazione contenuta in questo documento costituisce alcun tipo di garanzia, esplicita o implicita. Le figure utilizzate in questo documento sono solo di riferimento.

ZH **安装设备前请详细阅读用户手册，了解产品信息及安全注意事项。未按照本文档与用户手册的内容存储、搬运、安装和使用设备而导致设备损坏，不在设备质保范围内。**由于产品版本升级或其他原因，本文档内容会不定期进行更新。除非另有约定，本文档仅作为安装接线指导，文档中的所有陈述、信息和建议不构成任何明示或暗示的担保。本文图形仅举例以供参考，具体请以实物为准。

1

EN Installation Requirements

DE Installationsanforderungen

ES Requisitos de instalación

FR Exigences d'installation

IT Requisiti di installazione

ZH 安装要求

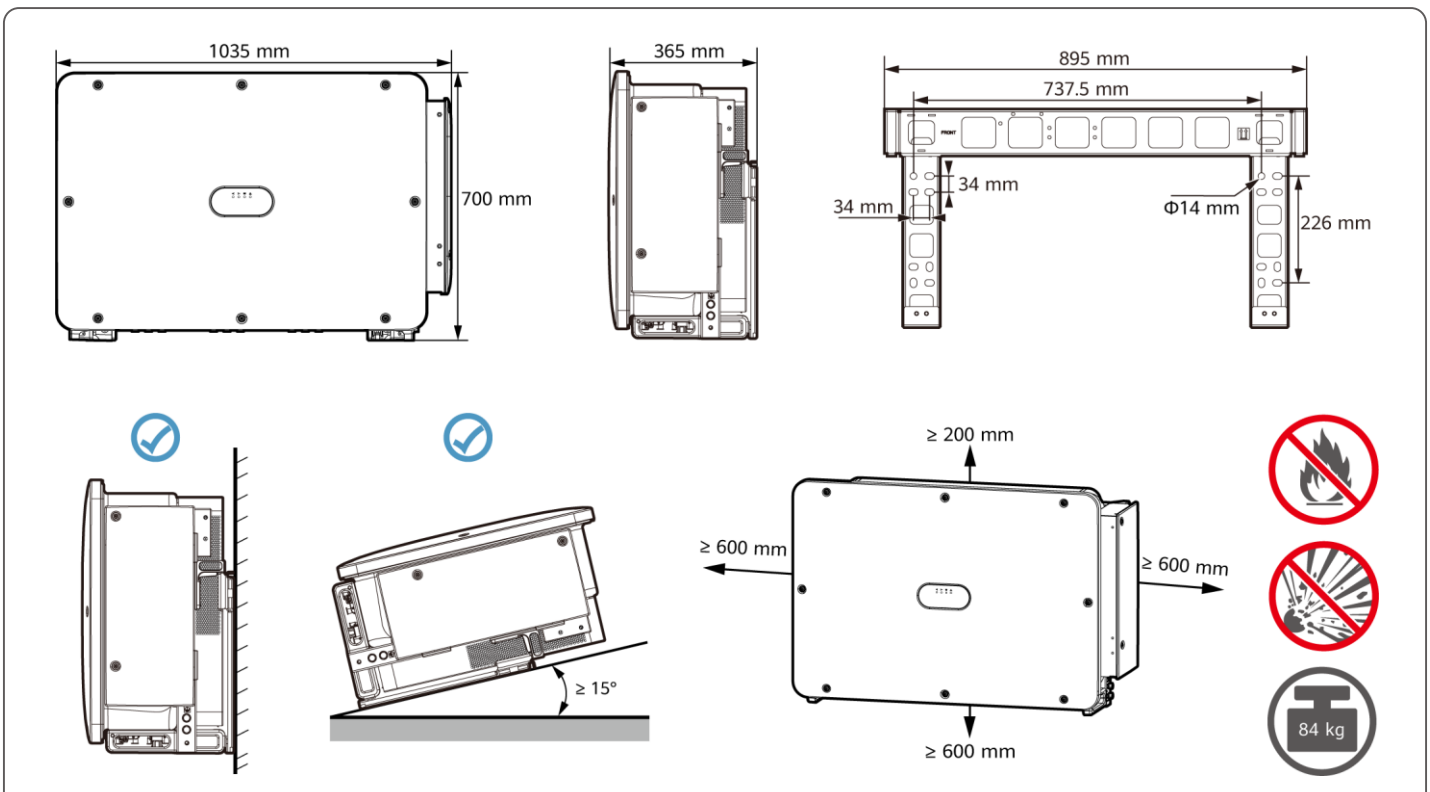

2

EN Installing the Device
DE Installieren des Geräts
ES Instalación del dispositivo
FR Installation de l'appareil
IT Installazione del dispositivo
ZH 安装设备

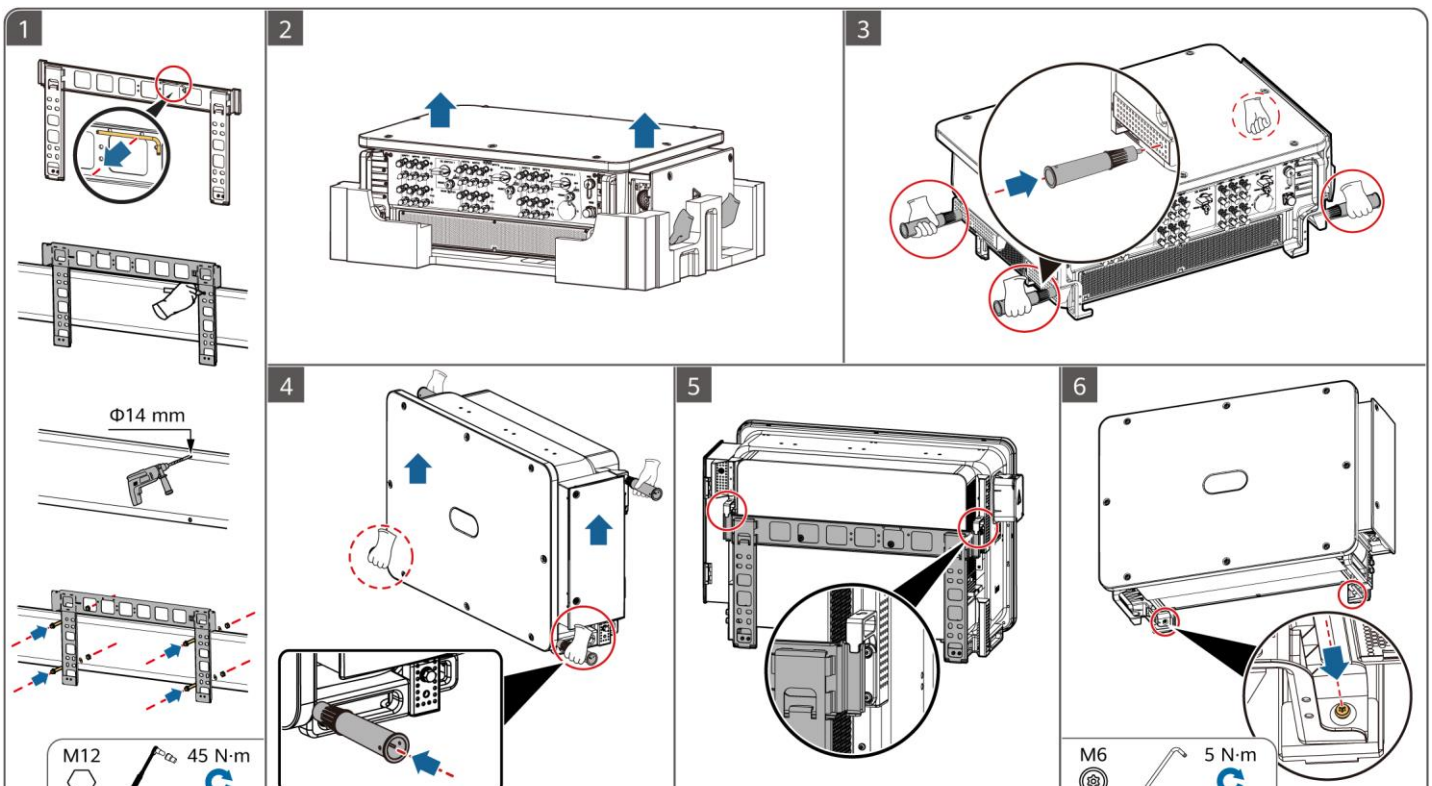

3

EN Preparing a PE Cable
DE Vorbereiten eines PE-Kabels
ES Preparación de un cable de tierra
FR Préparation d'un câble PE
IT Preparazione di un cavo PE
ZH 准备保护地线

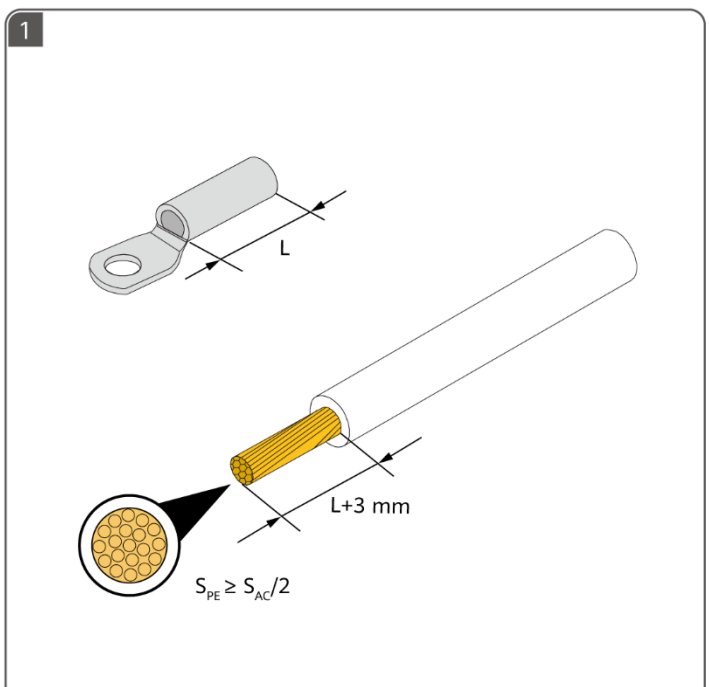

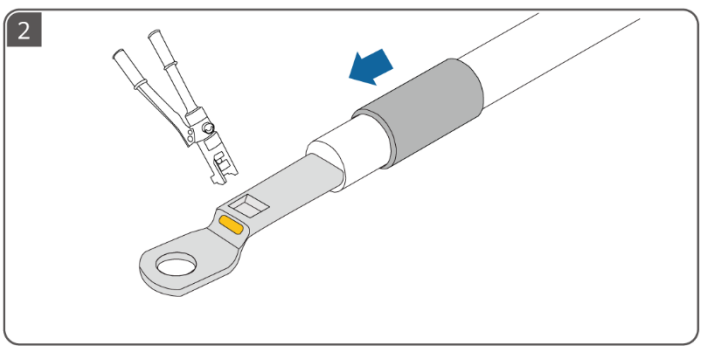

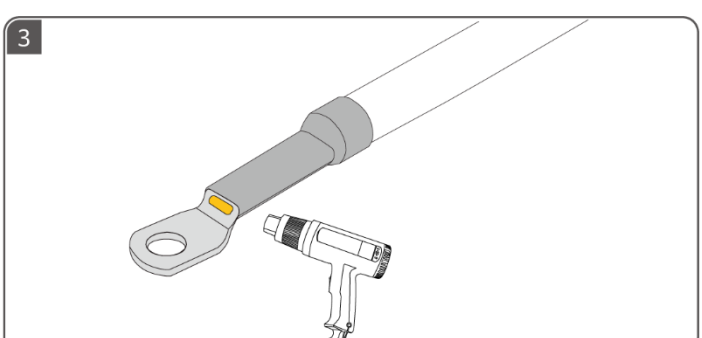

4

EN Preparing DC Cables
DE Vorbereiten der DC-Kabel
ES Preparación de los cables de CC
FR Préparation des câbles CC
IT Preparazione dei cavi CC
ZH 准备直流线缆

EN Use the positive and negative metal terminals and DC connectors delivered with the inverter.

DE Verwenden Sie die Plus- und Minus-Metallklemmen und DC-Steckverbinder, die im Lieferumfang des Wechselrichters enthalten sind.

ES Utilice los conectores de CC y los bornes metálicos positivos y negativos suministrados con el inversor.

FR Utilisez les bornes métalliques positives et négatives, ainsi que les connecteurs CC fournis avec l'onduleur.

IT Utilizzare i terminali metallici positivo e negativo e i connettori CC forniti con l'inverter.

ZH 请使用逆变器随箱配发的正、负极金属端子和直流连接器。

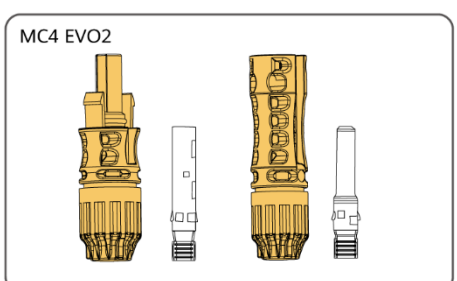

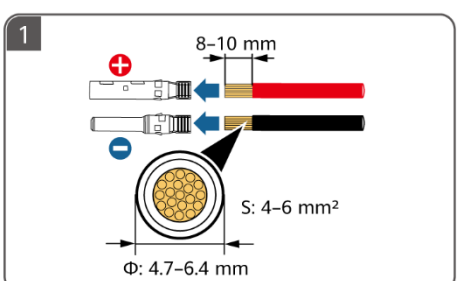

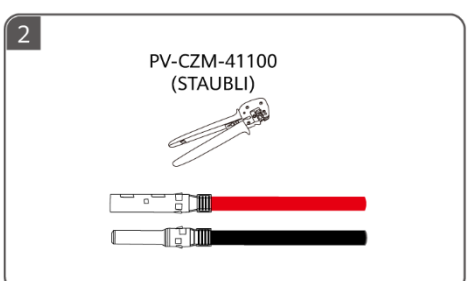

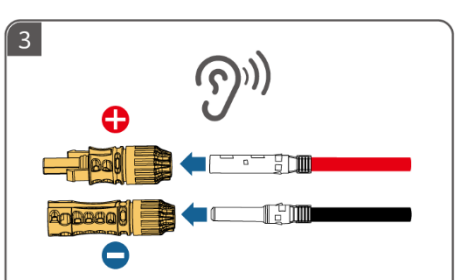

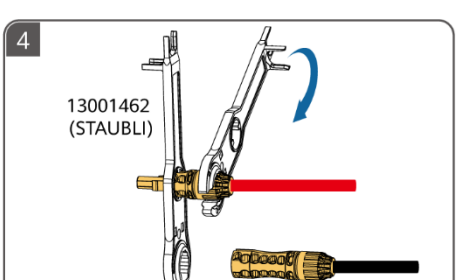

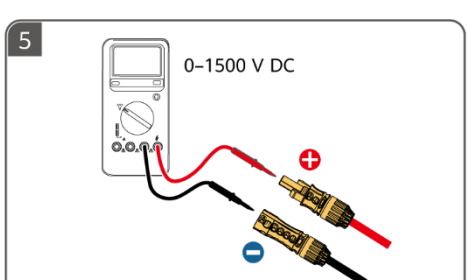

5

EN Preparing an AC Cable
DE Vorbereiten eines AC-Kabels
ES Preparación de un cable de CA
FR Préparation d'un câble CA
IT Preparazione di un cavo CA
ZH 准备交流线缆

EN ① Do not connect loads between the inverter and the AC switch that directly connects to the inverter. Otherwise, the switch may trip by mistake. ② If an AC switch is used with specifications beyond local standards, regulations, or Huawei's recommendations, the switch may fail to turn off in a timely manner in case of exceptions, causing serious faults. ③ Each inverter must be equipped with an AC output switch. Multiple inverters cannot connect to the same AC output switch. ④ To ensure that the inverter can be safely disconnected from the power grid when an exception occurs, connect an AC switch to the AC side of the inverter. Select an appropriate AC switch in accordance with local industry standards and regulations.

DE ① Schließen Sie keine Lasten zwischen dem Wechselrichter und dem AC-Schalter an, der direkt mit dem Wechselrichter verbunden ist. Andernfalls könnte der Schalter versehentlich ausgelöst werden. ② Wenn ein AC-Schalter mit Spezifikationen verwendet wird, die über die örtlichen Standards, Vorschriften oder Empfehlungen von Huawei hinausgehen, kann der Schalter in Ausnahmefällen nicht rechtzeitig ausgeschaltet werden, was zu schwerwiegenden Fehlern führen kann. ③ Jeder Wechselrichter muss mit einem AC-Ausgangsschalter ausgestattet sein. Mehrere Wechselrichter können nicht an denselben AC-Ausgangsschalter angeschlossen werden. ④ Um sicherzustellen, dass der Wechselrichter im Ausnahmefall sicher vom Stromnetz getrennt werden kann, schließen Sie einen AC-Schalter an die AC-Seite des Wechselrichters an. Wählen Sie einen geeigneten AC-Schalter gemäß den örtlichen Industrienormen und Vorschriften aus.

ES ① No conecte cargas entre el inversor y el interruptor de CA que está conectado directamente al inversor. De lo contrario, es posible que el interruptor se accione por error. ② Si se utiliza un interruptor de CA con especificaciones que no cumplen los estándares y las normas locales, o las recomendaciones de Huawei, es posible que dicho interruptor no se apague de manera oportuna cuando ocurran excepciones, lo que ocasionará fallos graves. ③ Cada inversor debe estar equipado con un interruptor de salida de CA. No puede haber múltiples inversores conectados al mismo interruptor de salida de CA. ④ Para asegurarse de que el inversor se pueda desconectar de manera segura de la red eléctrica cuando se produzca una excepción, conecte un interruptor de CA al lado de CA del inversor. Seleccione un interruptor de CA adecuado de acuerdo con los estándares y las normas locales del sector.

FR ① Ne connectez pas de charges entre l'onduleur et le commutateur CA qui est directement connecté à l'onduleur. Sinon, le commutateur risque de se déclencher par erreur. ② Si un commutateur CA est utilisé avec des spécifications qui vont au-delà des normes et des réglementations locales ou des recommandations de Huawei, le commutateur risque de ne pas se mettre hors tension en temps opportun en cas d'exceptions, entraînant de graves défaillances. ③ Chaque onduleur doit être équipé d'un commutateur de sortie CA. Plusieurs onduleurs ne peuvent pas être connectés au même commutateur de sortie CA. ④ Pour vous assurer que l'onduleur peut être déconnecté en toute sécurité du réseau électrique en cas d'anomalie, connectez un commutateur CA au côté CA de l'onduleur. Sélectionnez un commutateur CA approprié conformément aux normes et réglementations locales du secteur.

IT ① Non collegare carichi tra l'inverter e l'interruttore CA che si collega direttamente all'inverter. In caso contrario, l'interruttore potrebbe scattare per errore. ② Se viene usato un interruttore CA con delle specifiche che superano gli standard e le normative locali, oppure le raccomandazioni di Huawei, l'interruttore potrebbe non spegnersi tempestivamente in caso di eccezioni, causando guasti gravi. ③ Ciascun inverter deve essere dotato di un interruttore di uscita CA. Non è possibile collegare più inverter allo stesso interruttore di uscita CA. ④ Per garantire che l'inverter sia in grado di scollegarsi in sicurezza dalla rete elettrica quando si verifica un'eccezione, collegare un interruttore CA al lato CA dell'inverter. Selezionare un interruttore CA adeguato in base agli standard e alle normative locali del settore.

ZH ① 禁止在逆变器和与逆变器直连的交流开关之间接入负载，避免引起开关误脱扣。 ② 未按当地标准、法规或华为推荐值要求，采用过大规格交流开关，异常情况下可能无法及时安全断开，引发严重故障。 ③ 每台逆变器需配备一个交流输出开关，多台逆变器不可同时接入一个交流开关。 ④ 为确保发生异常情况时，逆变器与电网可以安全断开，请在逆变器交流侧接入交流开关。请根据当地行业标准及法规选择合适的交流开关。

EN The 32–36 mm cable is supported only by some models. Refer to the corresponding label to get the supported size.

DE Das 32–36 mm lange Kabel wird nur von einigen Modellen unterstützt. Beziehen Sie sich auf das entsprechende Etikett, um die unterstützte Größe zu ermitteln.

ES Solo algunos modelos admiten el cable de 32-36 mm. Observe la etiqueta correspondiente para consultar el tamaño admitido.

FR Le câble de 32 à 36 mm est pris en charge uniquement par certains modèles. Reportez-vous à l'étiquette correspondante pour connaître la taille prise en charge.

IT Il cavo da 32-36 mm è supportato solo da alcuni modelli. Per conoscere le dimensioni supportate, fare riferimento all'etichetta corrispondente.

ZH 32mm~36mm仅部分机型支持，以实物标签为准。

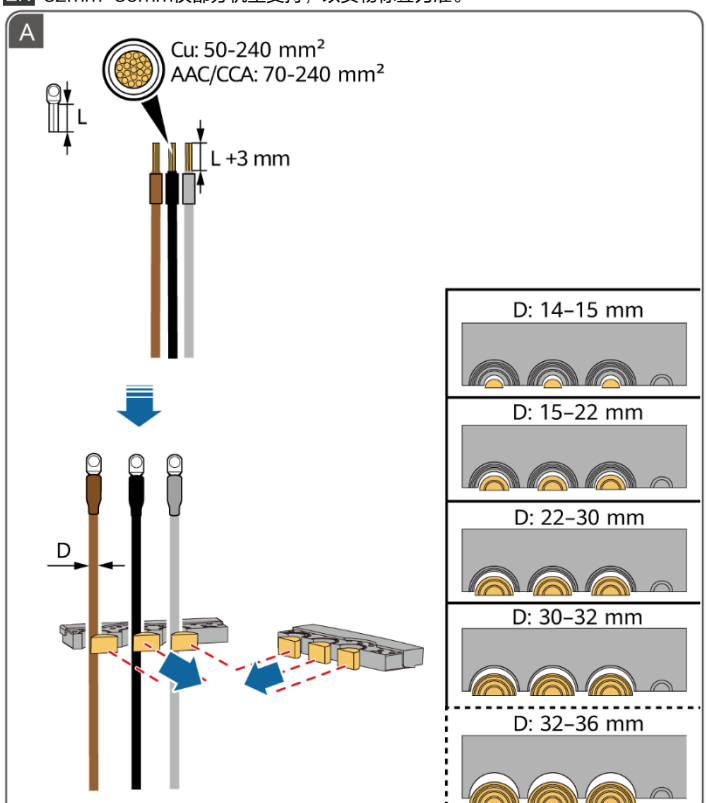

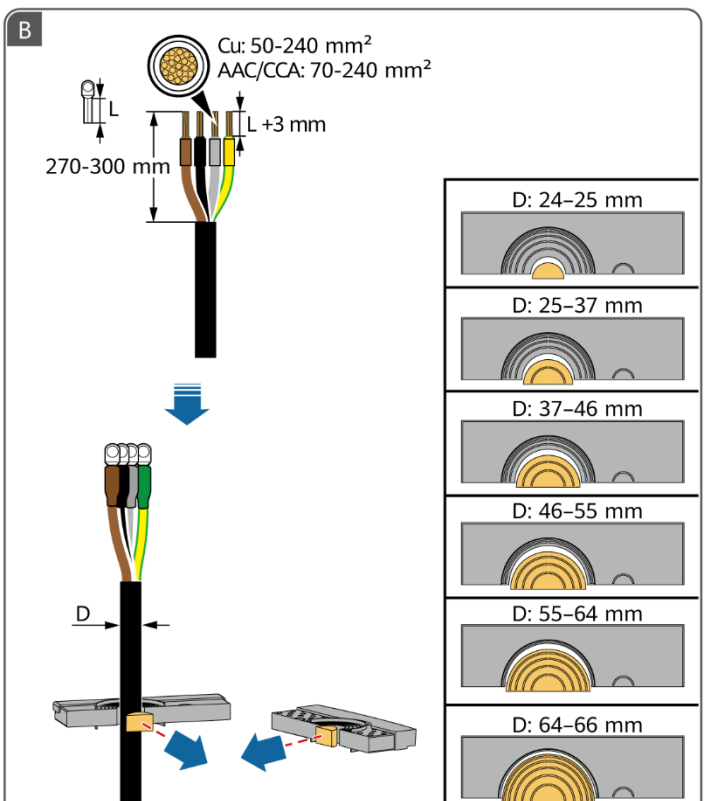

6

EN Preparing Signal Cables
DE Vorbereiten der Signalkabel
ES Preparación de los cables de señal
FR Préparation des câbles de signaux
IT Preparazione dei cavi di segnale
ZH 准备信号线缆

1

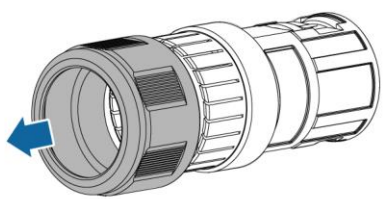

2

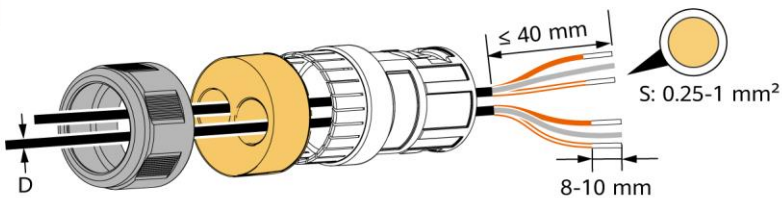

3

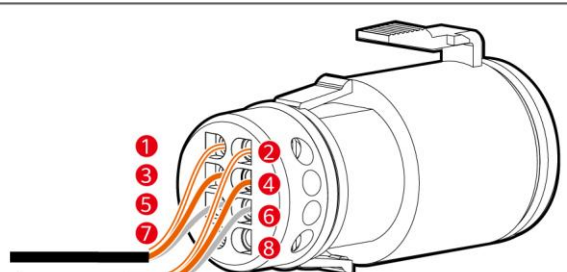

RS485-1	1 RS485A IN	2 RS485A OUT
	3 RS485B IN	4 RS485B OUT
PE	5 PE	6 PE
RS485-2	7 RS485A	8 RS485B

M3 0.5 N·m

4

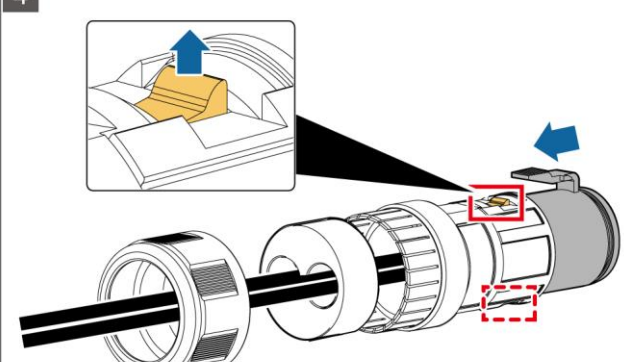

7

EN Electrical Connections
DE Elektrische Anschlüsse
ES Conexiones eléctricas
FR Connexions électriques
IT Collegamenti elettrici
ZH 电气连接

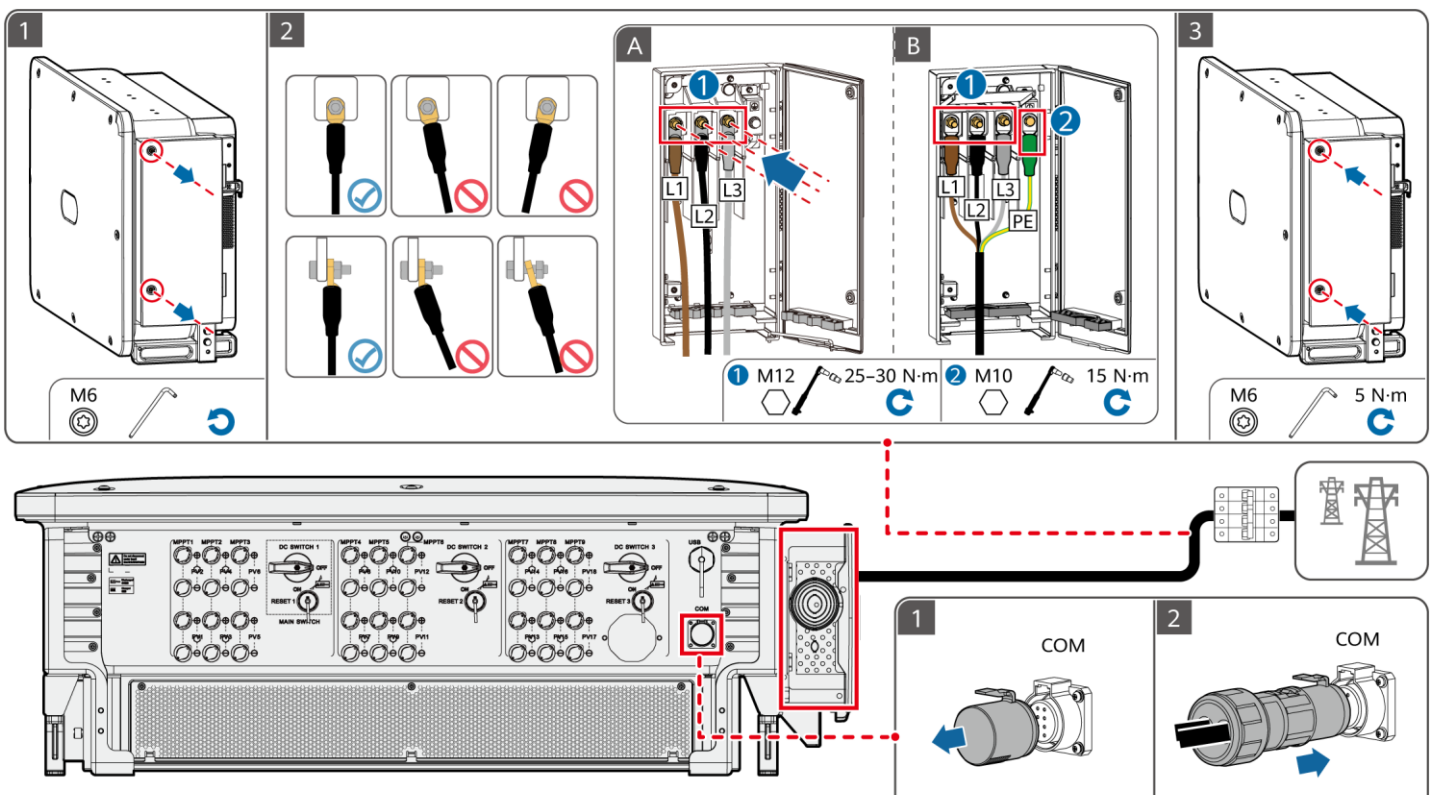

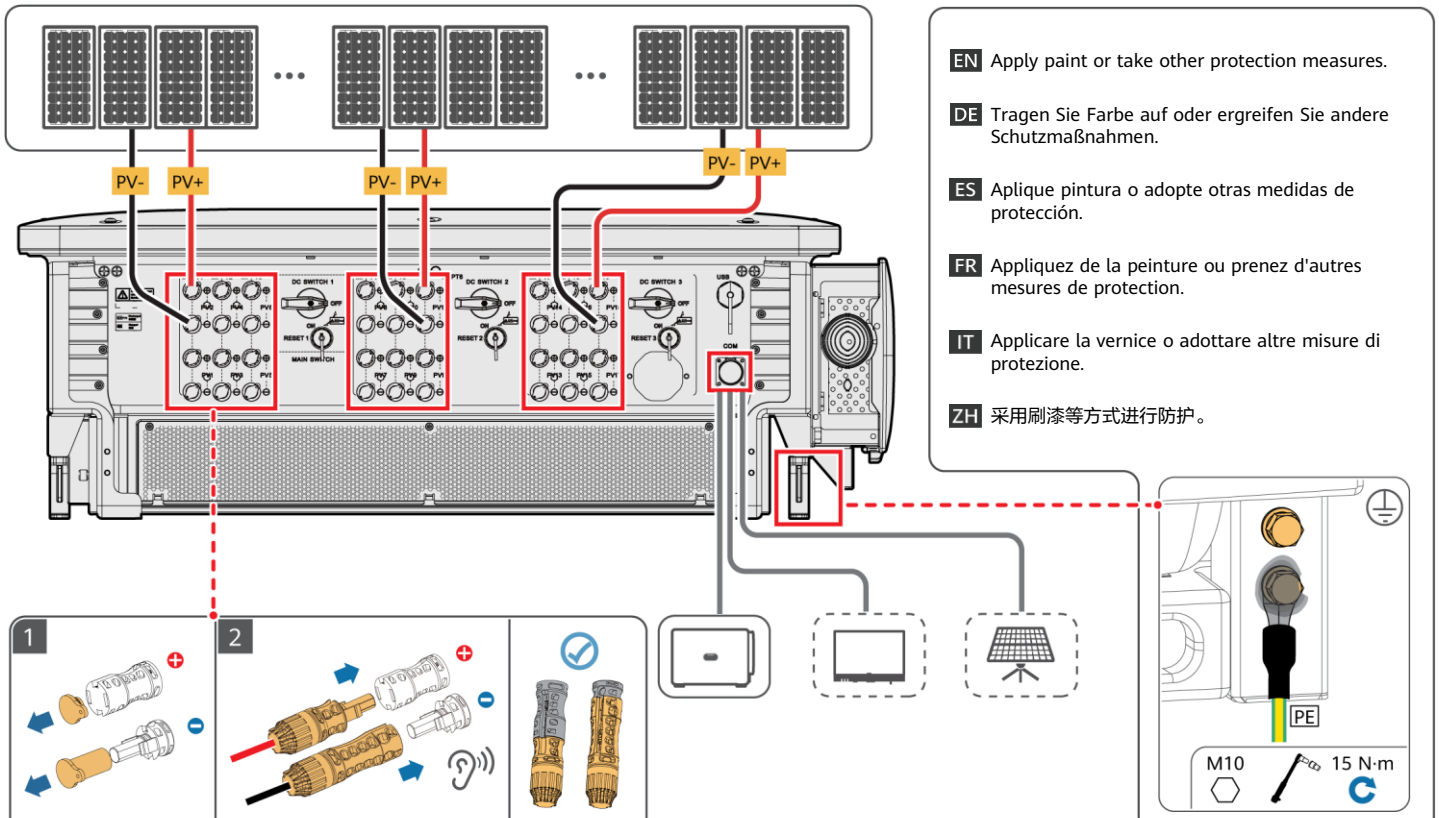
PV-
PV+
PV-
PV+
PV-
PV+
EN Apply paint or take other protection measures.
DE Tragen Sie Farbe auf oder ergreifen Sie andere Schutzmaßnahmen.
ES Aplique pintura o adopte otras medidas de protección.
FR Appliquez de la peinture ou prenez d'autres mesures de protection.
IT Applicare la vernice o adottare altre misure di protezione.
ZH 采用刷漆等方式进行防护。
1
2
PE
M10
15 N·m

8

EN Power-On and Commissioning
DE Einschalten und Inbetriebnahme
ES Encendido y puesta en servicio
FR Mise sous tension et mise en service
IT Accensione e messa in funzione
ZH 上电调测

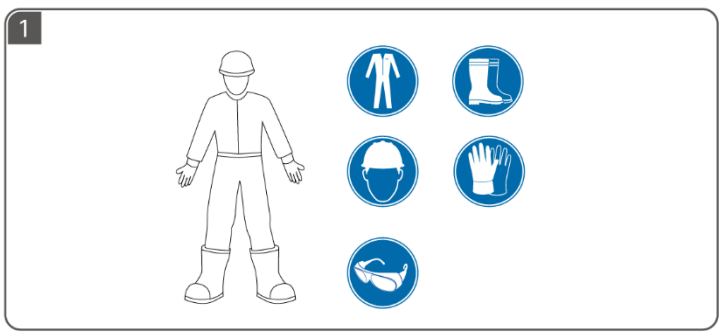

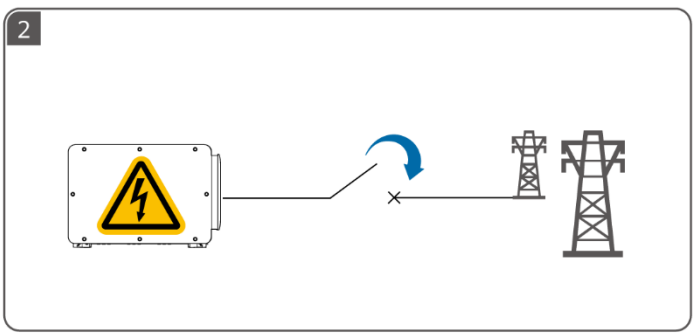

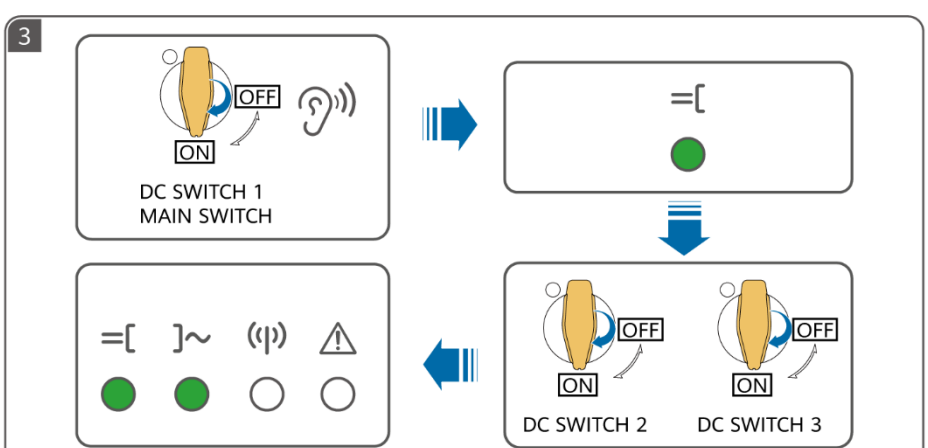

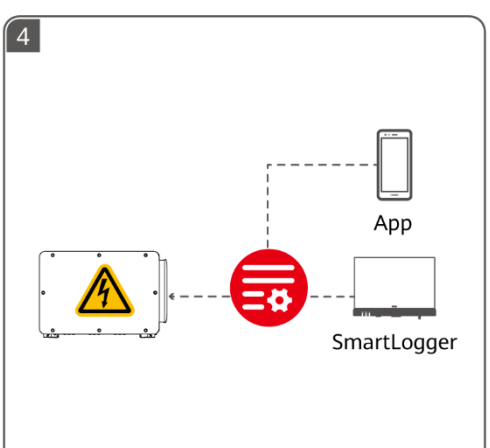

EN-GB

NL

PL

PT-BR

SQ

BS

EN-GB **Before installing the equipment, read the user manual carefully to get familiar with product information and safety precautions. The product warranty does not cover equipment damage caused by failure to follow the storage, transport, installation, and usage guidelines specified in this document and the user manual.** The information in this document is subject to change without notice. This document is used only as a guide for installation and cable connection. Every effort has been made in the preparation of this document to ensure accuracy of the contents, but all statements, information, and recommendations in this document do not constitute a warranty of any kind, express or implied. Figures used in this document are for reference only.

NL **Lees vóór de installatie van de apparatuur de gebruikershandleiding aandachtig door om vertrouwd te raken met de productinformatie en de veiligheidsmaatregelen. De garantie van het product biedt geen dekking voor schade aan apparatuur veroorzaakt door het niet naleven van de in dit document en de gebruikershandleiding vermelde richtlijnen inzake opslag, transport, installatie en gebruik.** De informatie in dit document kan zonder kennisgeving worden gewijzigd. Dit document dient uitsluitend als leidraad voor de installatie en het aansluiten van kabels. Tijdens het vervaardigen van dit document is er alles aan gedaan om de nauwkeurigheid van de inhoud te waarborgen. Alle verklaringen, informatie en aanbevelingen in dit document bieden echter geen enkele garantie in welke vorm dan ook, zij het expliciet of impliciet. De afbeeldingen in dit document zijn uitsluitend voor referentiedoeleinden.

PL **Przed instalacją sprzętu należy dokładnie przeczytać instrukcję obsługi, aby zapoznać się z informacjami dotyczącymi produktu i środków bezpieczeństwa. Gwarancja na produkt nie obejmuje uszkodzeń wynikających z nieprzestrzegania zaleceń dotyczących przechowywania, transportu, instalacji i eksploatacji podanych w tym dokumencie i w instrukcji obsługi.** Informacje zawarte w niniejszym dokumencie mogą ulec zmianie bez powiadomienia. Dokument służy wyłącznie jako przewodnik podczas instalacji i podłączania kabli. Przy sporządzaniu niniejszego dokumentu dołożono wszelkich starań, by zapewnić rzetelność jego treści. Jednak żadne zawarte tu stwierdzenia, informacje ani zalecenia nie stanowią gwarancji żadnego typu, wyrażonej wprost ani dorozumianej. Rysunki przedstawione w niniejszym dokumencie mają charakter wyłącznie poglądowy.

PT-BR **Antes de instalar o equipamento, leia atentamente o manual do usuário para se familiarizar com as informações do produto e as precauções de segurança. A garantia do produto não cobre danos ao equipamento causados pelo não cumprimento das diretrizes de armazenamento, transporte, instalação e uso especificadas neste documento e no manual do usuário.** As informações neste documento estão sujeitas a alterações sem aviso prévio. Este documento é usado apenas como um guia para instalação e conexão de cabos. Todos os esforços foram feitos na preparação deste documento para garantir a precisão do conteúdo, mas todas as declarações, informações e recomendações contidas neste documento não constituem uma garantia de qualquer tipo, expressa ou implícita. As figuras usadas neste documento são apenas para referência.

SQ **Para se të instaloni pajisjen, lexoni me kujdes manualin e përdorimit për t'u njohur me informacionin e produktit dhe masat paraprake të sigurisë. Garancia e produktit nuk mbulon dëmtimet e pajisjes të shkaktuara nga mosndjekja e udhëzimeve për ruajtjen, transportimin, instalimin dhe përdorimin të përcaktuara në këtë dokument dhe në manualin e përdorimit.** Informacioni në këtë dokument mund të ndryshohet pa njoftim. Ky dokument përdoret vetëm si udhëzues për instalimin dhe lidhjen e kabllove. Gjatë përgatitjes së këtij dokumenti janë bërë të gjitha përpjekjet për të siguruar saktësinë e përmbajtjeve, por asnjë nga deklaratat, informacionet dhe rekomandimet në këtë dokument nuk përbëjnë garanci, qoftë ajo e shprehur apo e nënkuptuar. Figurat e përdorura në këtë dokument janë vetëm për referencë.

BS **Prije montiranja opreme pažljivo pročitajte korisnički priručnik kako biste se upoznali s informacijama o proizvodu i sigurnosnim mjerama. Garancija proizvoda ne pokriva oštećenje opreme uzrokovano nepoštivanjem smjernica za skladištenje, transport, montažu i korištenje navedenih u ovom dokumentu i korisničkom priručniku.** Informacije u ovom dokumentu su podložne promjenama bez prethodne najave. Ovaj dokument se koristi samo kao vodič za montažu i spajanje kablova. U pripremi ovog dokumenta su učinjeni svi napori da se osigura tačnost sadržaja, ali nijedna izjava, informacija ni preporuka u ovom dokumentu ne predstavlja nikakvu izričitu ni impliciranu garanciju. Slike navedene u ovom dokumentu služe samo kao referenca.

1

EN-GB Installation Requirements
NL Installatievereisten
PL Wymagania dotyczące montażu
PT-BR Requisitos de instalação
SQ Kërkesat për instalim
BS Uslovi za montažu

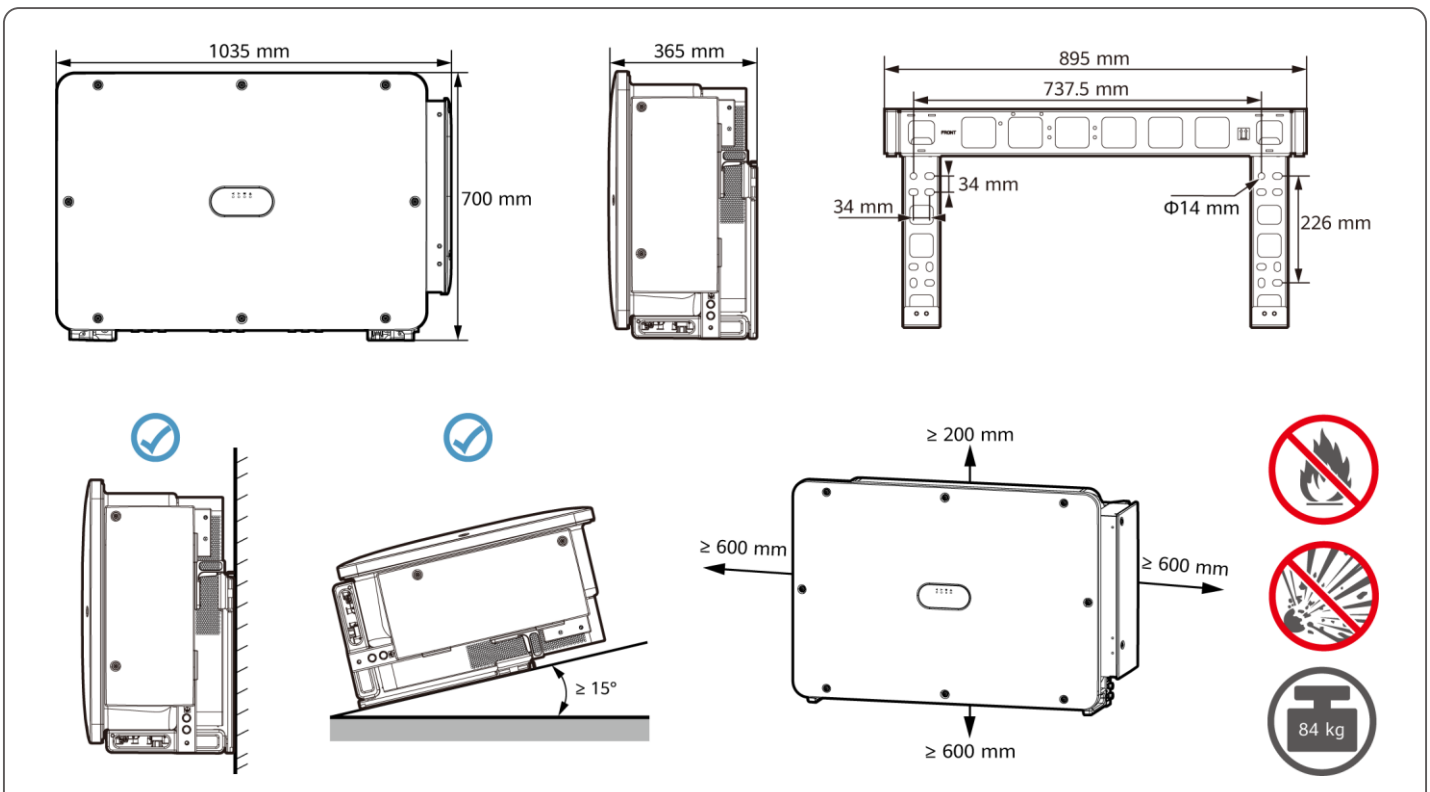

2

EN-GB Installing the Device

NL Het apparaat installeren

PL Montaż urządzenia

PT-BR Instalação do dispositivo

SQ Instalimi i pajisjes

BS Montaža uređaja

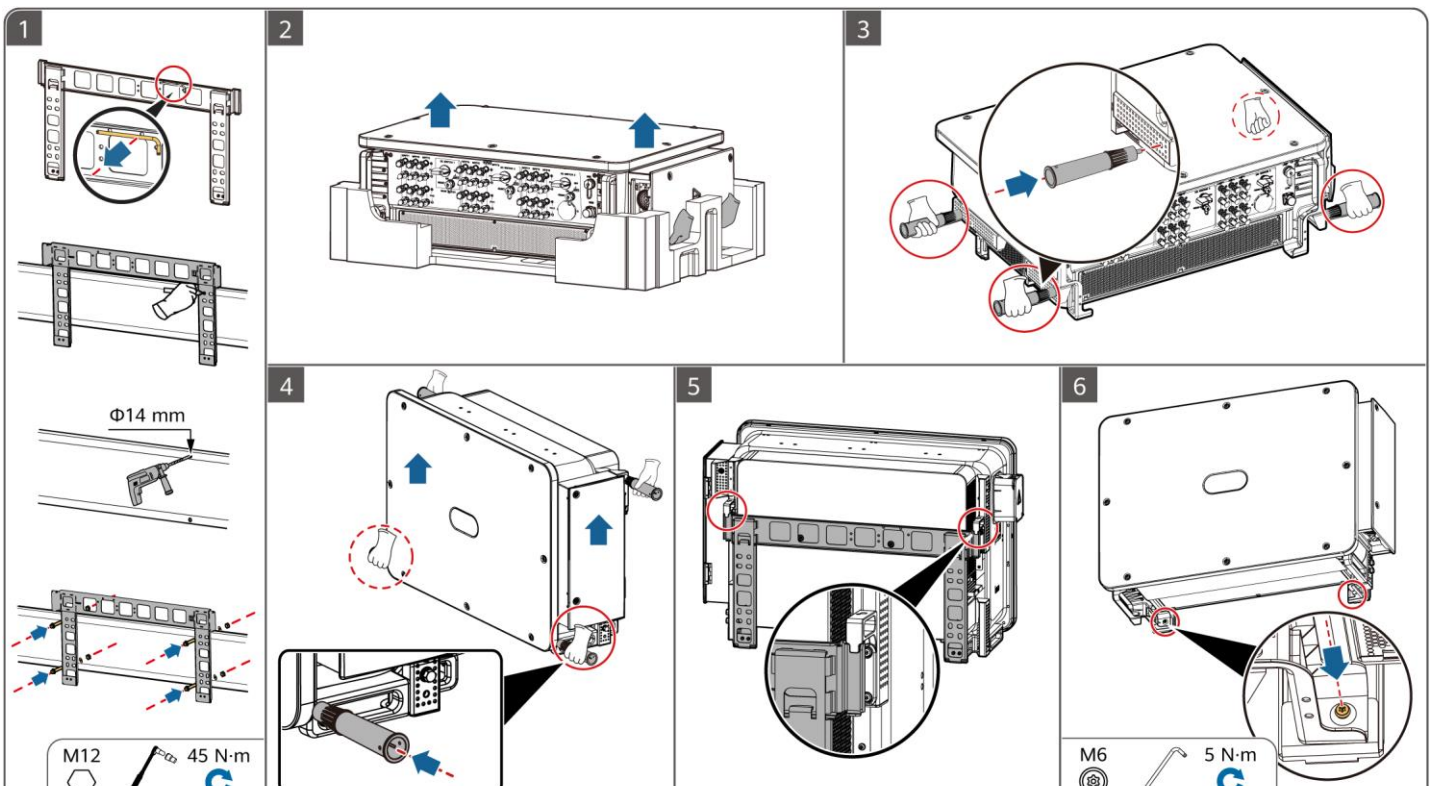

3

EN-GB **Preparing a PE Cable**

NL **Een PE-kabel voorbereiden**

PL **Przygotowanie kabla PE**

PT-BR **Preparação de um cabo de PE**

SQ **Përgatitja e një kablloje PE**

BS **Priprema PE kabla**

1

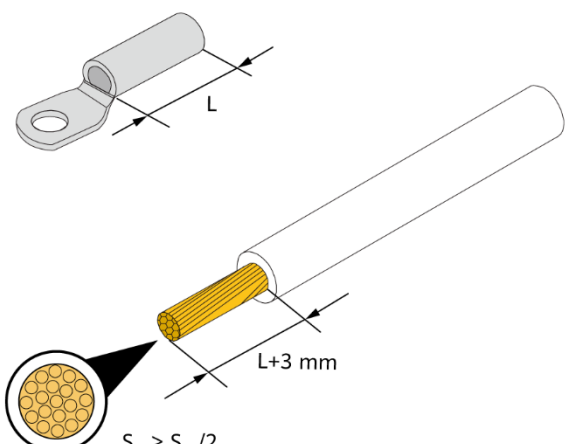

2

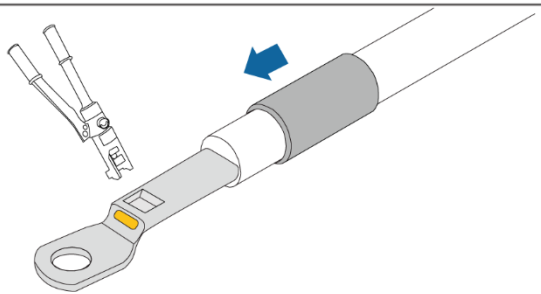

3

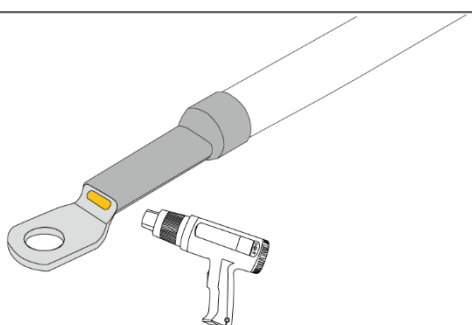

4

EN-GB **Preparing DC Cables**

NL **DC-kabels voorbereiden**

PL **Przygotowanie kabli DC**

PT-BR **Preparação de cabos CC**

SQ **Përgatitja e kabllove DC**

BS **Priprema kablova za istosmjernu struju**

EN-GB Use the positive and negative metal terminals and DC connectors delivered with the inverter.

NL Gebruik de positieve en negatieve metalen klem en de DC-aansluitingen die zijn meegeleverd met de omvormer.

PL Korzystaj z dodatnich i ujemnych zacisków metalowych oraz ze złączy DC dostarczonych wraz z falownikiem.

PT-BR Use os terminais de metal positivo e negativo e os conectores CC fornecidos com o inversor.

SQ Përdorni terminalet metalike pozitive dhe negative dhe lidhësit DC të ofruar me inverterin.

BS Koristite pozitivne i negativne metalne terminale i DC konektore isporučene s inverterom.

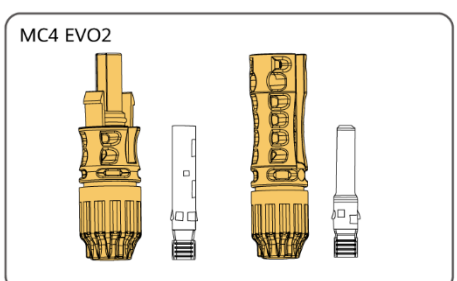

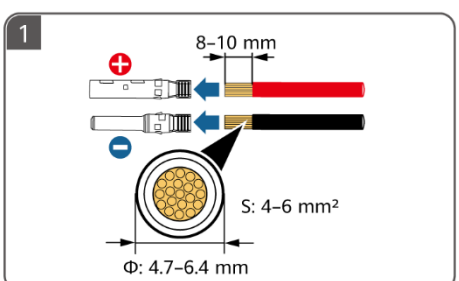

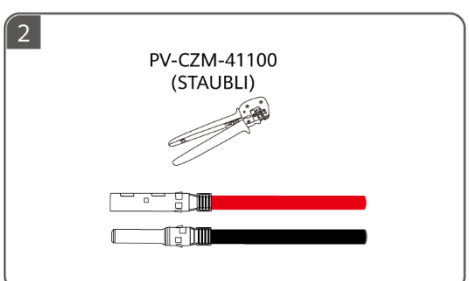

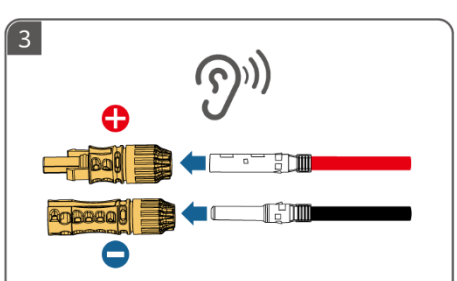

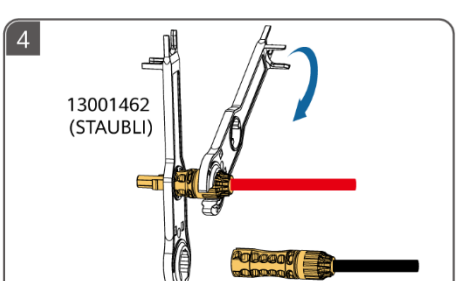

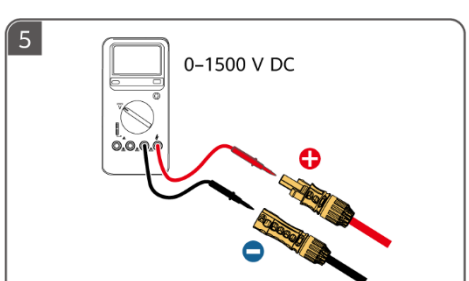

5

EN-GB **Preparing an AC Cable**

NL **Een AC-kabel voorbereiden**

PL **Przygotowanie kabla AC**

PT-BR **Preparação de um cabo CA**

SQ **Përgatitja e një kablloje AC**

BS **Priprema kabla za naizmjeničnu struju**

EN-GB ① Do not connect loads between the inverter and the AC switch that directly connects to the inverter. Otherwise, the switch may trip by mistake. ② If an AC switch is used with specifications beyond local standards, regulations, or Huawei's recommendations, the switch may fail to turn off in a timely manner in case of exceptions, causing serious faults. ③ Each inverter must be equipped with an AC output switch. Multiple inverters cannot connect to the same AC output switch. ④ To ensure that the inverter can be safely disconnected from the power grid when an exception occurs, connect an AC switch to the AC side of the inverter. Select an appropriate AC switch in accordance with local industry standards and regulations.

NL ① Sluit geen belastingen aan tussen de omvormer en de AC-schakelaar die direct op de omvormer is aangesloten. Als u dit toch doet, kan de schakelaar onbedoeld worden uitgeschakeld. ② Als een AC-schakelaar wordt gebruikt met specificaties die hoger liggen dan de lokale normen, regelgeving of de aanbevelingen van Huawei, kan de schakelaar mogelijk niet tijdig uitschakelen in geval van een uitzondering, wat kan leiden tot ernstige defecten. ③ Elke omvormer moet worden uitgerust met een AC-uitgangsschakelaar. Er kan niet meer dan één omvormer worden aangesloten op dezelfde AC-uitgangsschakelaar. ④ Om er zeker van te zijn dat de omvormer veilig kan worden losgekoppeld van het elektriciteitsnet als er een uitzondering optreedt, moet u een AC-schakelaar aansluiten aan de AC-zijde van de omvormer. Selecteer een geschikte AC-schakelaar in overeenstemming met lokale industrienormen en regelgeving.

PL ① Nie podłączaj odbiorników pomiędzy falownikiem a przełącznikiem AC podłączonym bezpośrednio do falownika. W przeciwnym razie może dojść do przypadkowego uruchomienia przełącznika. ② Jeśli używany jest przełącznik AC o specyfikacjach wykraczających poza lokalne normy, przepisy lub zalecenia Huawei, przełącznik może nie wyłączyć się w odpowiednim czasie w obliczu wyjątków, powodując poważne usterki. ③ Każdy falownik musi być wyposażony w przełącznik wyjścia AC. Nie można podłączać kilku falowników do tego samego przełącznika wyjścia AC. ④ Aby mieć pewność, że falownik może zostać bezpiecznie odłączony od sieci elektroenergetycznej w przypadku wystąpienia wyjątku, podłącz przełącznik AC po stronie AC falownika. Wybierz odpowiedni przełącznik AC zgodnie z lokalnymi normami branżowymi i przepisami.

PT-BR ① Não conecte cargas entre o inversor e o interruptor CA que está diretamente conectado ao inversor. Caso contrário, o interruptor poderá desarmar por engano. ② Se um interruptor CA for usado com especificações fora dos padrões, das regulamentações locais ou das recomendações da Huawei, ele poderá falhar ao tentar desligar em tempo hábil em casos de exceção, causando graves danos. ③ Cada inversor deve ser equipado com um interruptor de saída CA. Vários inversores não podem ser conectados ao mesmo interruptor de saída CA. ④ Para garantir que o inversor possa ser desconectado de forma segura da rede elétrica quando ocorrer uma exceção, conecte um interruptor CA no lado CA do inversor. Selecione um interruptor CA apropriado de acordo com os padrões e regulamentações locais do setor.

SQ ① Mos lidhni ngarkesa mes inverterit dhe stakuesit AC që lidhet drejtpërdrejt me inverterin. Në rast të kundërt, çelësi mund të aktivizohet/çaktivizohet gabimisht. ② Nëse një çelës AC përdoret me specifikime jashtë standardeve dhe rregulloreve vendore, ose rekomandimeve të Huawei-t, çelësi mund të mos fiket në kohën e duhur në rast anomalie, duke shkaktuar gabime serioze. ③ Çdo inverter duhet të pajiset me një çelës të energjisë dalëse AC. Nuk mund të lidhen shumë inverterë me të njëjtin çelës të energjisë dalëse AC. ④ Për t'u siguruar që inverteri mund të shkëputet në mënyrë të sigurt nga rrjeti i energjisë kur ndodh një anomali, lidhni çelësin AC me anën AC të inverterit. Zgjidhni një çelës AC të përshtatshëm në përputhje me standardet dhe rregulloret vendore të industrisë.

BS ① Nemojte spajati uređaje između invertera i AC prekidača koji se direktno povezuje na inverter. U suprotnom, prekidač može greškom iskočiti. ② Ako se AC prekidač koristi sa specifikacijama koje prevazilaze lokalne standarde, propise ili preporuke kompanije Huawei, prekidač se možda neće uspjeti isključiti na vrijeme u slučaju grešaka, što može uzrokovati ozbiljne kvarove. ③ Svaki inverter mora imati izlazni AC prekidač. Nije moguće spojiti više invertera na isti izlazni AC prekidač. ④ Kako biste osigurali da se inverter može sigurno isključiti iz električne mreže kada dođe do greške, spojite AC prekidač na AC stranu invertera. Odaberite odgovarajući AC prekidač u skladu s lokalnim industrijskim standardima i propisima.

EN-GB The 32–36 mm cable is supported only by some models. Refer to the corresponding label to get the supported size.

NL De kabel van 32-36 mm wordt alleen door sommige modellen ondersteund. Raadpleeg het bijbehorende label voor de ondersteunde maat.

PL Kabel 32–36 mm jest obsługiwany tylko przez niektóre modele. Aby sprawdzić obsługiwany rozmiar, należy zapoznać się z odpowiednią etykietą.

PT-BR O cabo de 32–36 mm é compatível apenas em alguns modelos. Consulte a etiqueta correspondente para obter o tamanho com suporte.

SQ Kablloja 32-36 mm përputhet vetëm me disa modele. Referojuni etiketës përkatëse për të marrë madhësinë që përputhet.

BS Kabl od 32–36 mm podržavaju samo neki modeli. Podržanu veličinu potražite na odgovarajućoj naljepnici.

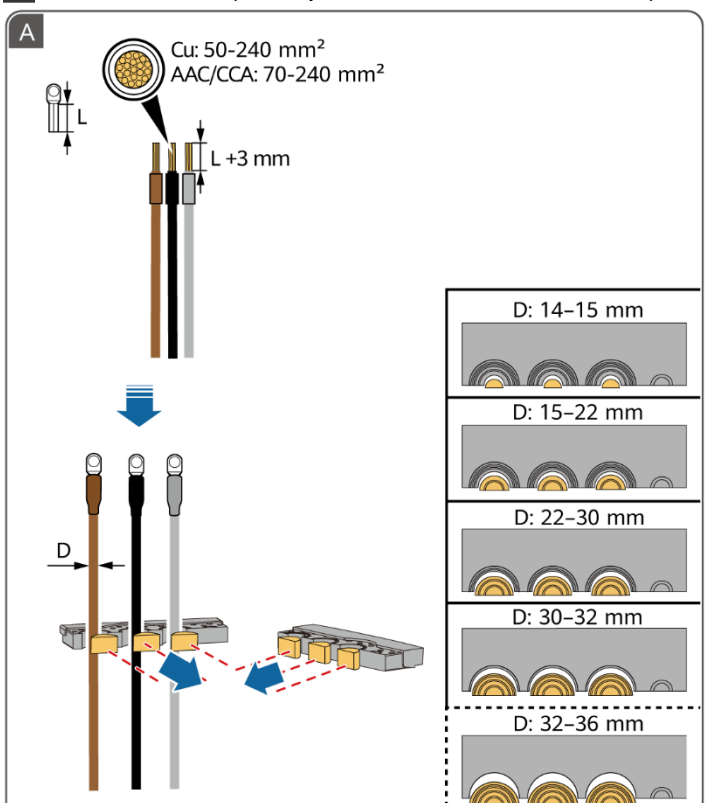

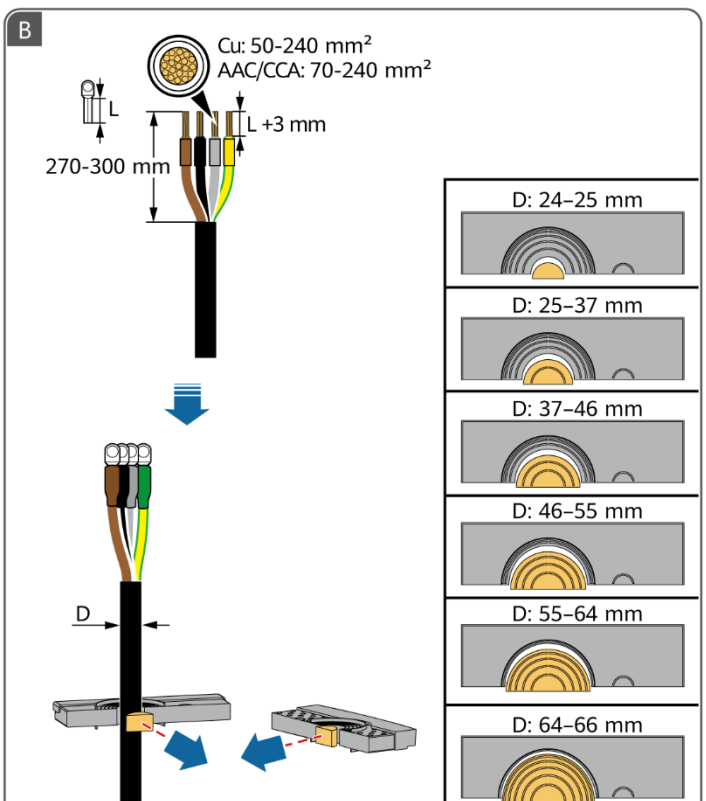

6

EN-GB **Preparing Signal Cables**

NL **Signaalkabels voorbereiden**

PL **Przygotowanie kabli sygnałowych**

PT-BR **Preparação de cabos de sinal**

SQ **Përgatitja e kabllove të sinjalit**

BS **Priprema signalnih kablova**

1

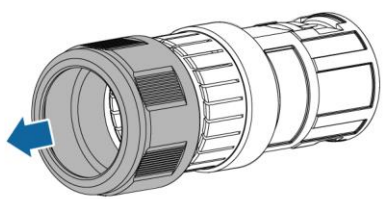

2

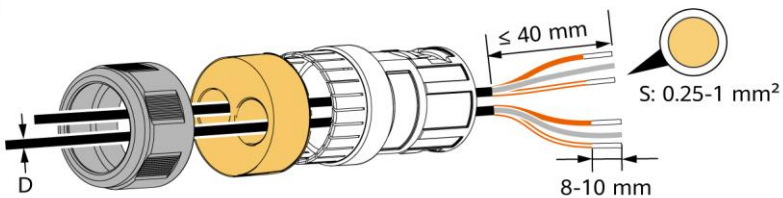

D: 4-8 mm

D: 8-11 mm

3

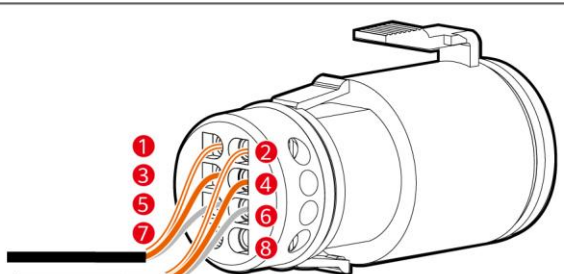

RS485-1	1 RS485A IN	2 RS485A OUT
	3 RS485B IN	4 RS485B OUT
PE	5 PE	6 PE
RS485-2	7 RS485A	8 RS485B

M3 0.5 N·m

4

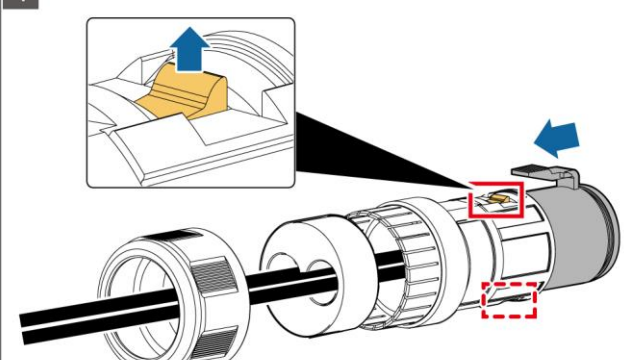

7

EN-GB Electrical Connections
NL Elektrische aansluitingen
PL Połączenia elektryczne
PT-BR Conexões elétricas
SQ Lidhjet elektrike
BS Električni priključci

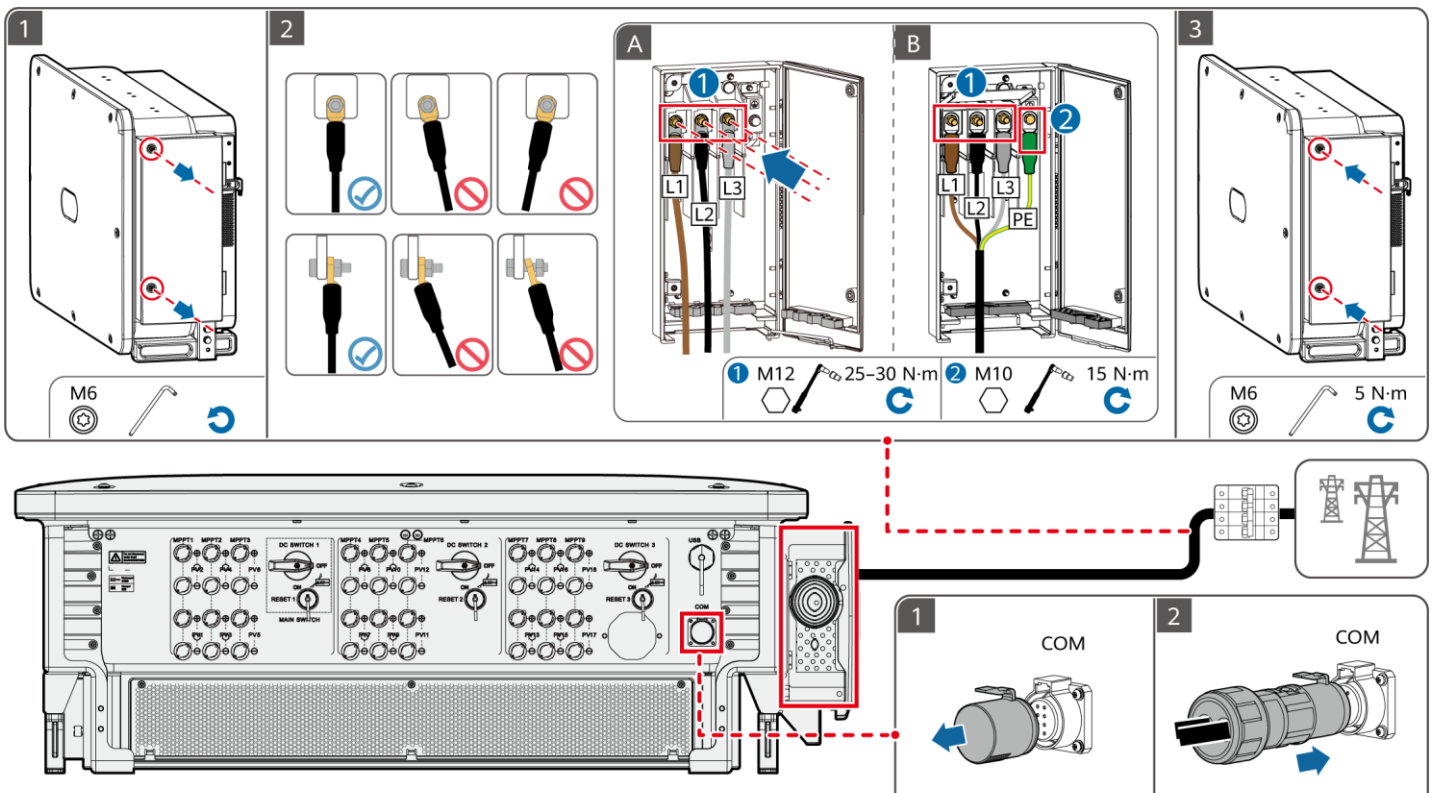

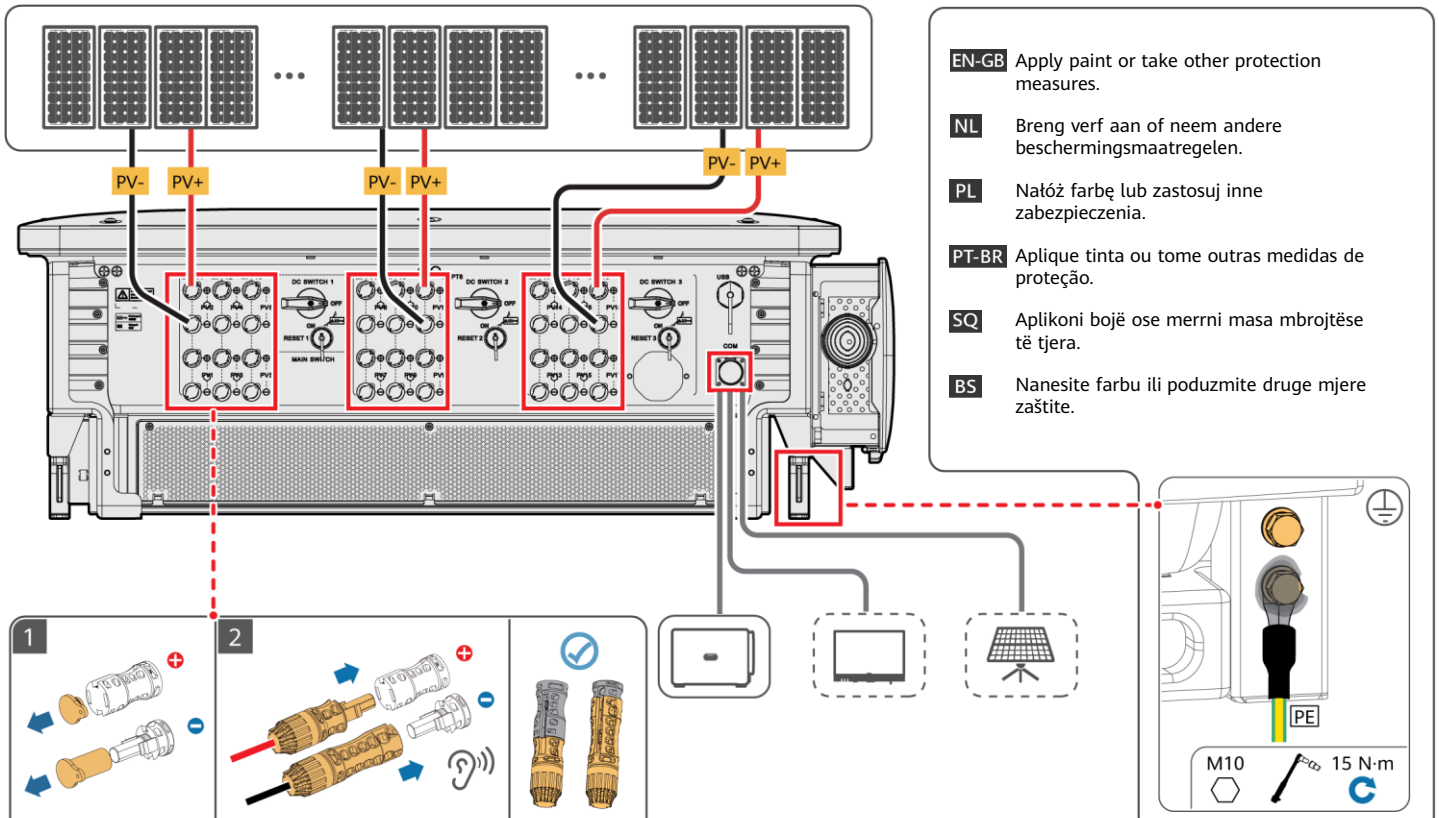

EN-GB Apply paint or take other protection measures.

NL Breng verf aan of neem andere beschermingsmaatregelen.

PL Nałóż farbę lub zastosuj inne zabezpieczenia.

PT-BR Aplique tinta ou tome outras medidas de proteção.

SQ Aplikoni bojë ose merrni masa mbrojtëse të tjera.

BS Nanesite farbu ili poduzmite druge mjere zaštite.

8

EN-GB Power-On and Commissioning
NL Inschakeling en ingebruikname
PL Uruchomienie i przekazanie do eksploatacji
PT-BR Ativação e comissionamento
SQ Ndezja dhe vënia në punë
BS Uključivanje i puštanje u rad

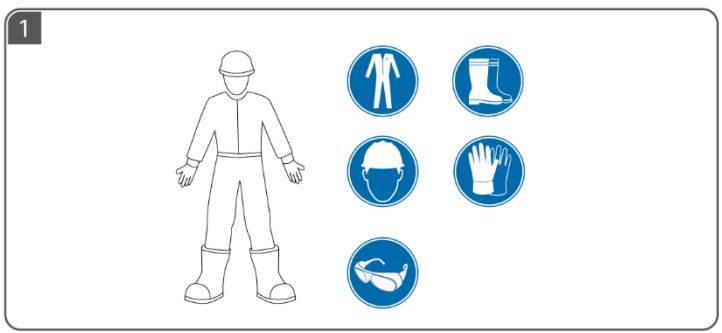

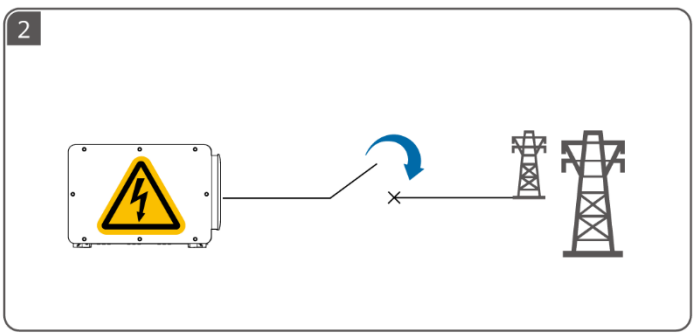

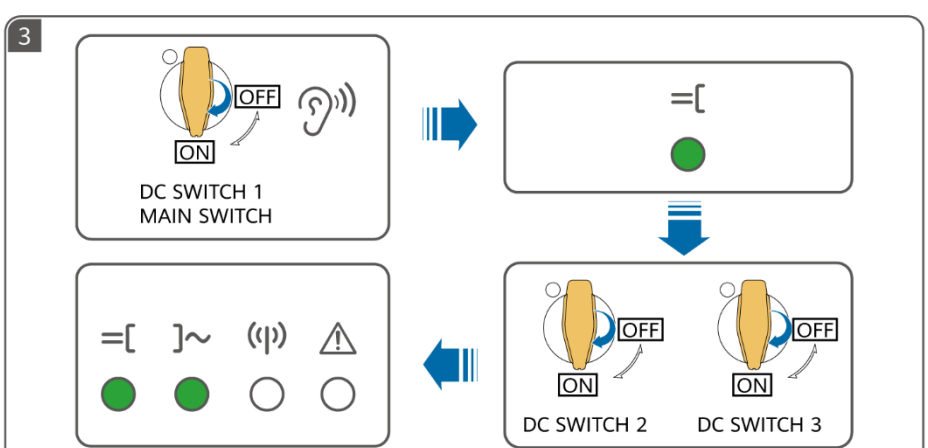

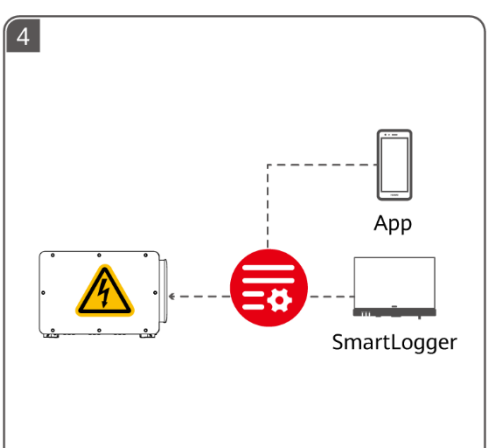

BG

HR

CS

DA

ET

FI

BG **Преди да монтирате оборудването, прочетете внимателно ръководството за потребителя, за да се запознаете с информацията за продукта и предпазните мерки за безопасност. Продуктовата гаранция не покрива повреди на оборудването, причинени от неспазване на указанията за съхранение, транспортиране, монтаж и употреба, посочени в този документ и в ръководството за потребителя.** Информацията в този документ подлежи на промяна без предизвестие. Този документ се използва само като ръководство за монтаж и свързване на кабели. Положени са всички усилия по отношение на точността на съдържанието на този документ, но всички твърдения, информацията и препоръките в него не представляват никаква гаранция, изрична или подразбираща се. Фигурите, използвани в настоящия документ, са само за информация.

HR **Prije postavljanja opreme pažljivo pročitajte korisnički priručnik kako biste se upoznali s informacijama o proizvodu i mjerama opreza. Jamstvo proizvoda ne pokriva oštećenje opreme uzrokovano nepridržavanjem smjernica za pohranu, transport, postavljanje i upotrebu koje su navedene u ovom dokumentu i korisničkom priručniku.** Informacije koje se nalaze u ovom dokumentu podliježu izmjeni bez prethodne najave. Ovaj dokument upotrebljava se samo kao vodič za postavljanje i priključivanje kabela. Tijekom pripreme ovog dokumenta nastojala se osigurati ispravnost sadržaja. Međutim, nijedna tvrdnja, informacija ili preporuka u dokumentu ne predstavlja nikakvu vrstu garancije, ni izričite ni implicitne. Slike koje se upotrebljavaju u ovom dokumentu služe samo kao referenca.

CS **Před instalací zařízení si pečlivě přečtěte uživatelskou příručku, abyste se seznámili s informacemi o výrobku a bezpečnostními opatřeními. Záruka na výrobek se nevztahuje na poškození zařízení způsobené nedodržením pokynů ke skladování, přepravě, instalaci a používání uvedených v tomto dokumentu a v uživatelské příručce.** Informace v tomto dokumentu se mohou bez upozornění měnit. Tento dokument slouží pouze jako příručka k instalaci a propojení kabelů. Přípravě tohoto dokumentu bylo věnováno velké úsilí s cílem zajistit přesnost jeho obsahu, avšak žádná tvrzení, informace a doporučení v tomto dokumentu nepředstavují žádnou záruku jakéhokoliv druhu, a to ani výslovnou, ani předpokládanou. Obrázky použité v tomto dokumentu slouží pouze k referenčním účelům.

DA **Før udstyret installeres, skal du læse brugervejledningen omhyggeligt for at blive fortrolig med produktoplysninger og sikkerhedsforanstaltninger. Produktets garanti dækker ikke skader på udstyret, der skyldes manglende overholdelse af retningslinjer for opbevaring, transport, installation og brug som angivet i dette dokument og i brugervejledningen.** Oplysningerne i dette dokument kan ændres uden varsel. Dette dokument tjener kun som en vejledning til installation og kabeltilslutninger. Vi har gjort vores ypperste for, at indholdet i dette dokument er korrekt, men alle de erklæringer, oplysninger og anbefalinger, der forekommer i dokumentet, udgør på ingen måde og skal ikke opfattes som garantier, hverken udtrykkelige eller underforståede. Figurerne i dette dokument er kun vejledende.

ET **Enne seadme paigaldamist lugege kasutusjuhend hoolikalt läbi, et tutvuda tooteteabe ja ohutusabinõudega. Tootegarantii ei kata seadme kahjustusi, mis on põhjustatud selles dokumendis ja kasutusjuhendis kirjeldatud hoiustamis-, transportimis-, paigaldus- ja kasutamisjuhiste eiramisest.** Selles dokumendis sisalduvat teavet võidakse ette teatamata muuta. Seda dokumenti kasutatakse ainult paigaldamise ja kaablite ühendamise juhendina. Selle dokumendi koostamisel on soovitud igati tagada selle sisu täpsus, kuid ükski selles dokumendis sisalduv avaldus, teavitus ega soovitus ei ole aluseks ühelegi otsesele ega kaudsele garantiile. Selles dokumendis kasutatud joonised on ainult teavitamiseks.

FI **Tutustu laitteen tietoihin ja turvallisuusohjeisiin ennen laitteen asennusta lukemalla käyttöohje huolellisesti. Tuotteen takuu ei kata laitevaurioita, jotka johtuvat tässä asiakirjassa ja käyttöohjeessa määritettyjen varastoinnin, kuljetuksen, asennuksen ja käytön ohjeistuksen noudattamatta jättämisestä.** Tässä asiakirjassa olevia tietoja voidaan muuttaa ilman ennakkoilmoitusta. Tätä asiakirjaa käytetään vain asennuksen ja kaapeliyhteyden ohjeena. Tämän asiakirjan valmistelussa on pyritty kaikin tavoin varmistamaan sisällön tarkkuus, mutta mitkään tässä asiakirjassa olevat lausumat, tiedot ja suositukset eivät edusta minkäänlaista nimenomaista tai oletettua takuuta. Tässä asiakirjassa käytetyt kuvat ovat viitteellisiä.

1

BG Монтажни изисквания
HR Zahtjevi za postavljanje
CS Požadavky na instalaci
DA Installationskrav
ET Paigaldamisnõuded
FI Asennusvaatimukset

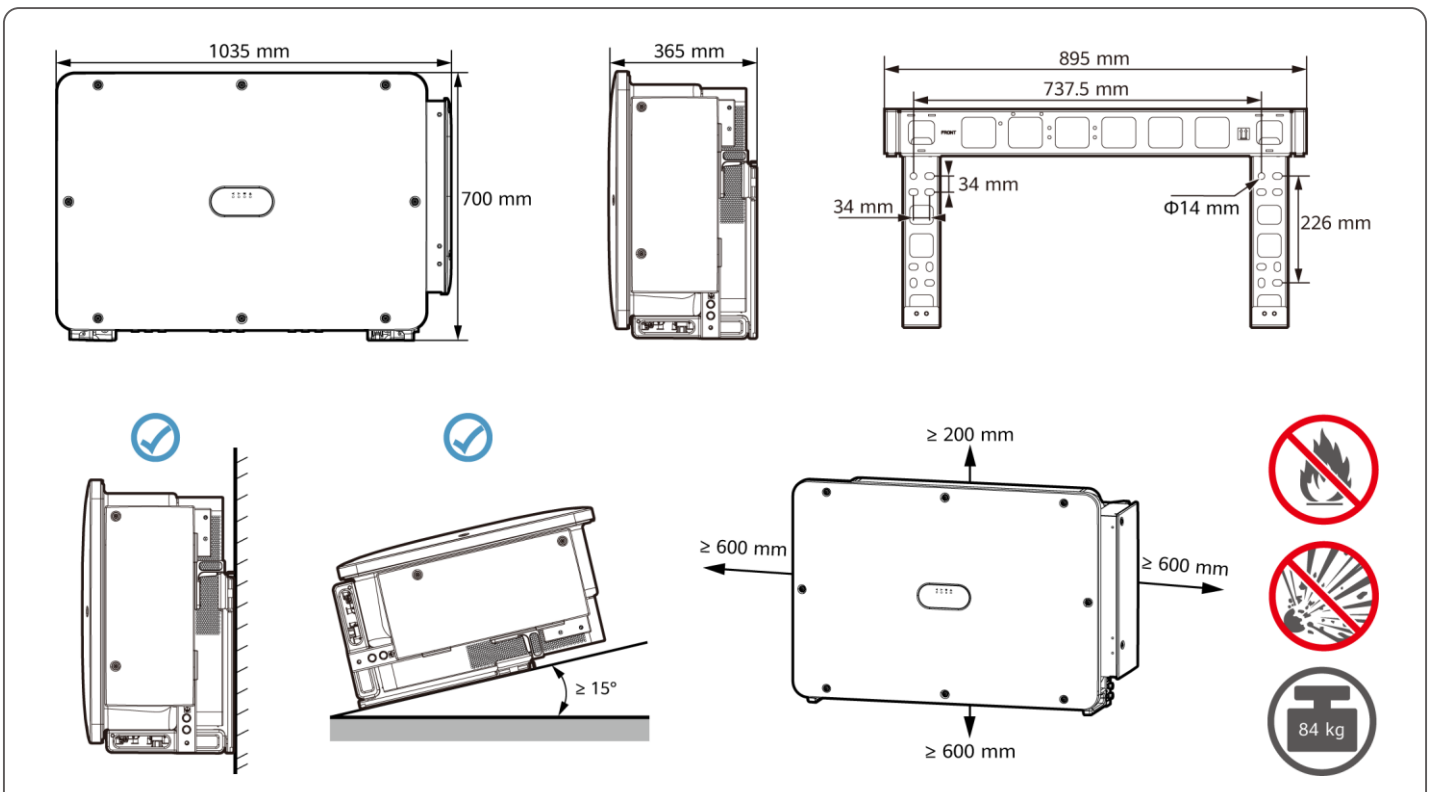

2

BG Монтиране на устройството
HR Postavljanje uređaja
CS Instalace zařízení
DA Installation af enheden
ET Seadme paigaldamine
FI Laitteen asennus

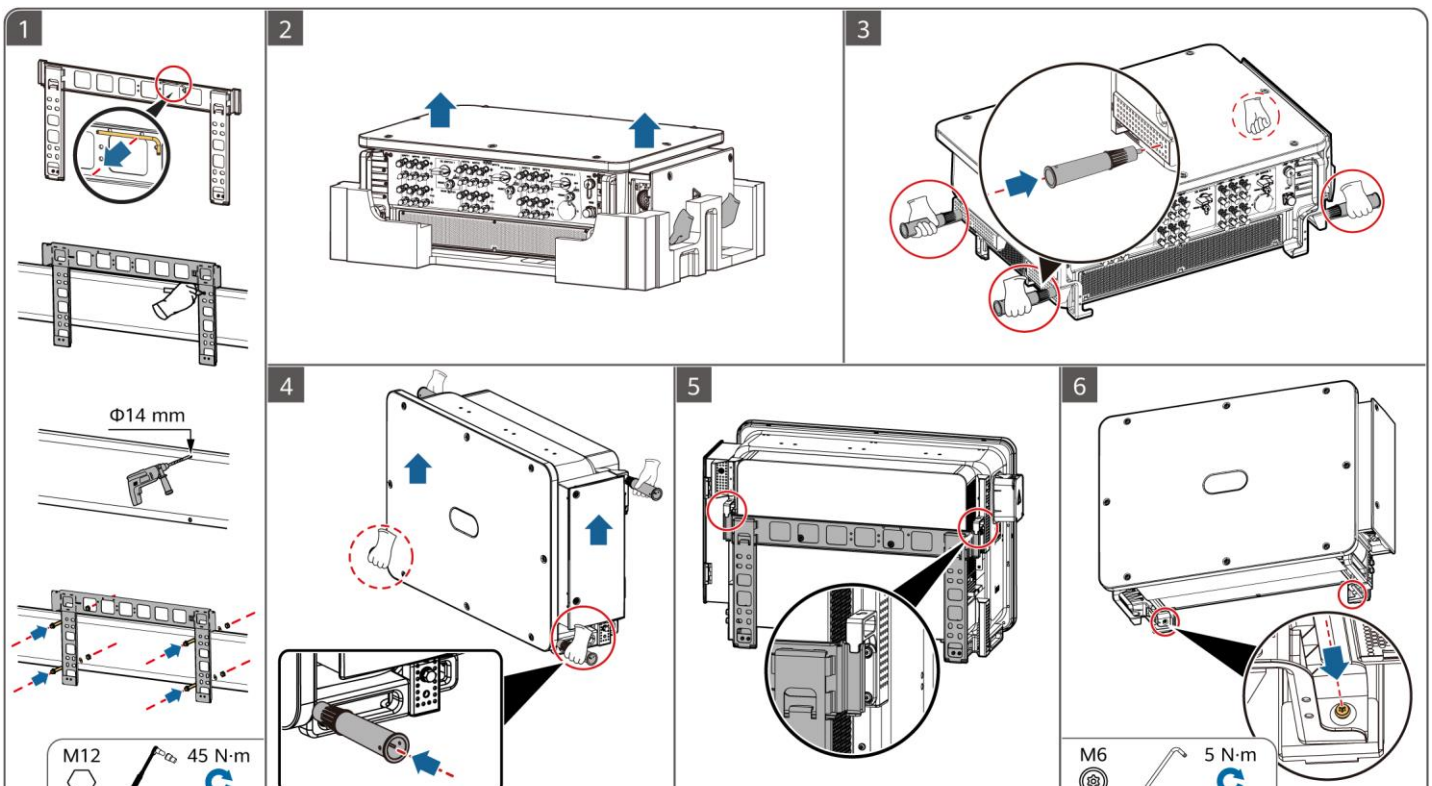

3

BG Подготовка на PE кабел
HR Priprema kabela PE
CS Příprava PE kabelu
DA Klargøring af et PE-kabel
ET Kaitsemaandusega kaabli ettevalmistamine
FI Maadoitusjohdon valmistelu

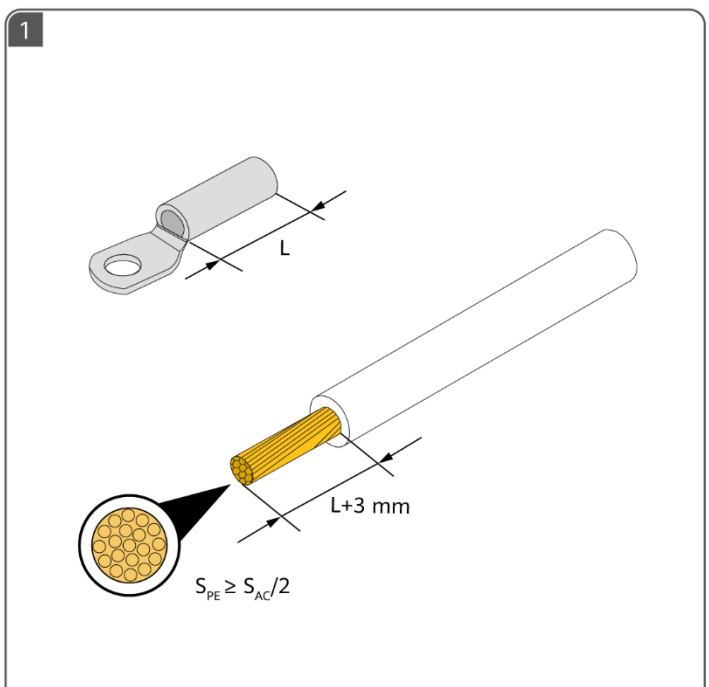

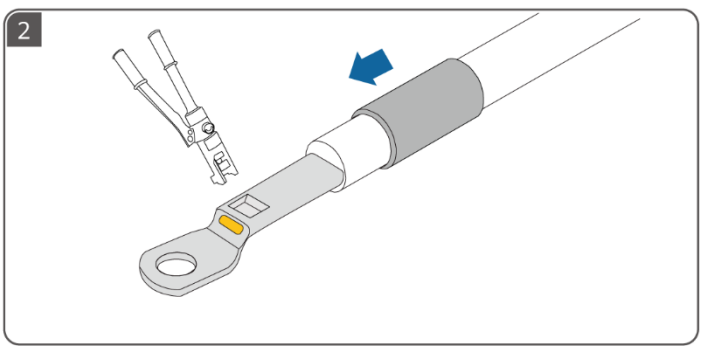

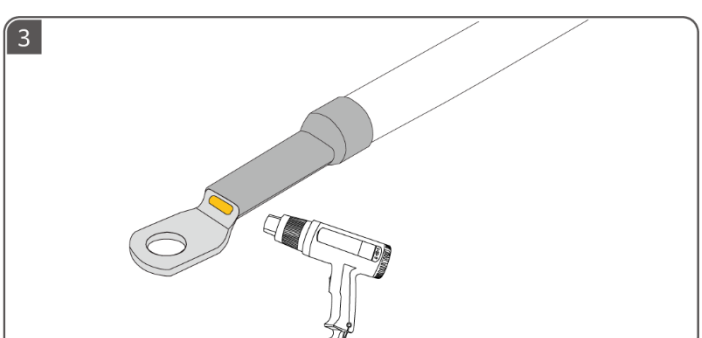

4

BG Подготовка на DC кабелите
HR Priprema kabela DC
CS Příprava DC kabelů
DA Klargøring af jævnstrømskabler
ET Alalisvoolukaablite ettevalmistamine
FI DC-kaapeleiden valmistelu

BG Използвайте положителните и отрицателните метални клеми и DC конекторите, доставени с инвертора.

HR Upotrijebite pozitivne i negativne metalne terminale i DC priključke koji su priloženi uz inverter.

CS Použijte kladné a záporné kovové svorky a DC konektory dodané se střídačem.

DA Brug de positive og negative metalterminaler og de jævnstrømsstikforbindelser, der blev leveret sammen med inverteren.

ET Kasutage inverteriga kaasasolevaid positiivseid ja negatiivseid metallklemme ning alalisvoolupistmikuid.

FI Käytä vaihtosuuntaajan mukana toimitettuja positiivisia ja negatiivisia metallinapoja ja DC-liittimiä.

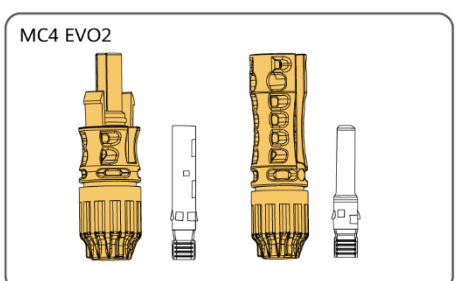

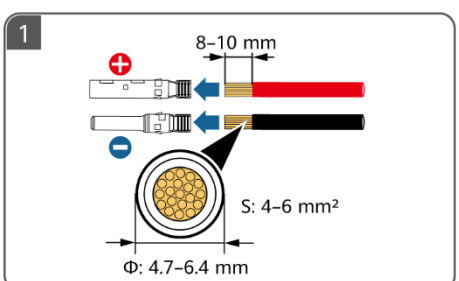

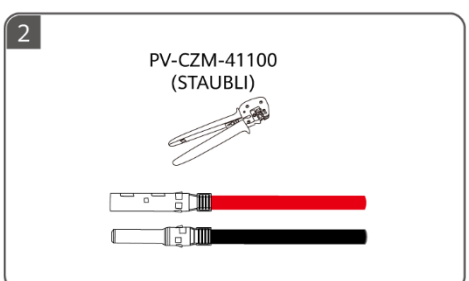

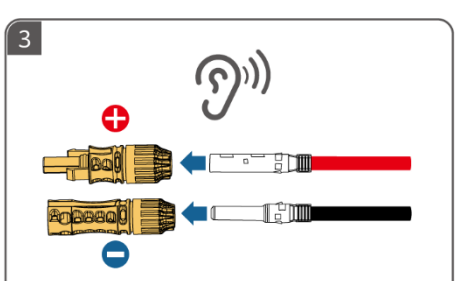

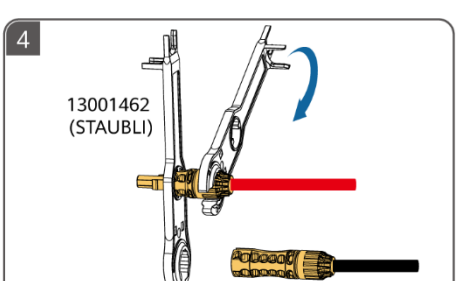

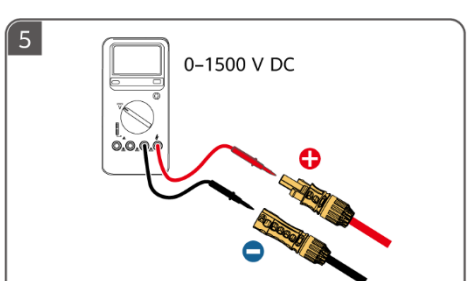

5

BG Подготовка на AC кабел
HR Priprema kabela AC
CS Příprava kabelu střídavého proudu
DA Klargøring af et vekselstrømskabel
ET Vahelduvvoolukaabli ettevalmistamine
FI AC-kaapelin valmistelu

BG ① Не свързвайте товари между инвертора и AC превключвателя, който е свързан директно към инвертора. В противен случай превключвателят може да се задейства по погрешка. ② Ако се използва AC превключвател със спецификации извън местните стандарти и разпоредби или препоръките на Huawei, превключвателят може да не успее да се изключи своевременно в случай на изключения и да доведе до сериозни повреди. ③ Всеки инвертор трябва да бъде оборудван с превключвател на AC изхода. Към един и същ превключвател на AC изхода не може да се свързва повече от един инвертор. ④ За да сте сигурни, че инверторът може да бъде безопасно изключен от електрическата мрежа при възникване на изключение, свържете AC превключвател към AC страната на инвертора. Изберете подходящ AC превключвател в съответствие с местните индустриални стандарти и разпоредби.

HR ① Ne priključujte potrošače između invertera i AC prekidača koji se izravno priključuje na inverter. Inače bi se prekidač mogao slučajno aktivirati. ② Ako se AC prekidač upotrebljava sa specifikacijama koje nisu u skladu s lokalnim standardima, propisima ili preporukama tvrtke Huawei, prekidač se možda neće isključiti pravovremeno u iznimnim slučajevima te će uzrokovati ozbiljne kvarove. ③ Svaki inverter mora biti opremljen sklopkom za izlaz izmjenične struje. Nije moguće priključiti više invertera na istu sklopku za izlaz izmjenične struje. ④ Kako biste bili sigurni da se inverter može sigurno odspojiti s električne mreže kada dođe do iznimke, priključite sklopku za izmjeničnu struju na stranu invertera za izmjeničnu struju. Odaberite prikladnu sklopku za izmjeničnu struju sukladno lokalnim industrijskim standardima i propisima.

CS ① Nepřipojujte zátěž mezi střídač a spínač střídavého proudu, který je přímo připojen ke střídači. V opačném případě může dojít k chybnému vypnutí spínače. ② Pokud je použit spínač střídavého proudu se specifikacemi nad rámec místních norem, předpisů nebo doporučení společnosti Huawei, může se stát, že se spínač v případě výjimek nevypne včas, což může způsobit vážné poruchy. ③ Každý střídač musí být vybaven výstupním spínačem střídavého proudu. Ke stejnému výstupnímu spínači střídavého proudu nelze připojit více střídačů. ④ Abyste zajistili bezpečné odpojení střídače od energetické sítě v případě, že nastane výjimka, připojte na střídavou stranu střídače spínač střídavého proudu. Vyberte vhodný spínač střídavého proudu v souladu s místními průmyslovými normami a předpisy.

DA ① Undgå at tilslutte belastninger mellem inverteren og den vekselstrømskontakt, der er direkte forbundet til inverteren. Ellers kan kontakten udløses ved en fejl. ② Hvis der anvendes en vekselstrømskontakt, der har specifikationer, som ligger uden for lokale standarder, forskrifter eller Huaweis anbefalinger, vil kontakten muligvis ikke slå fra i tide i tilfælde af undtagelser, hvorved alvorlige fejl kan opstå. ③ Hver inverter skal være udstyret med en vekselstrømsudgangskontakt. Der kan ikke sluttes flere invertere til den samme vekselstrømsudgangskontakt. ④ For at sikre, at inverteren på sikker vis kan kobles fra elnettet, når der opstår en undtagelse, skal du slutte en vekselstrømskontakt til inverterens vekselstrømsside. Vælg en passende vekselstrømskontakt i overensstemmelse med lokale branchestandarder og forskrifter.

ET ① Ärge ühendage elektriseadmeid inverteri ja vahelduvvoolulüliti vahele, mis ühendatakse otse inverteriga. Vastasel juhul võib lüliti kogemata rakenduda. ② Kui vahelduvvoolulülitit kasutatakse kohalikest standarditest, eeskirjadest või Huawei soovitustest erinevate spetsifikatsioonidega, ei pruugi lüliti erandite korral õigel ajal välja lülituda, mis põhjustab tõsiseid rikkeid. ③ Igal inverteril peab olema vahelduvvoolu väljundlüliti. Mitut inverterit ei saa ühendada sama vahelduvvoolu väljundlülitiga. ④ Tagamaks, et inverterit saaks erandkorras ohutult elektrivõrgust lahutada, ühendage vahelduvvoolulüliti inverteri vahelduvvoolu poolega. Valige sobiv vahelduvvoolulüliti vastavalt kohalikele tööstusstandarditele ja eeskirjadele.

FI ① Älä liitä kuormia vaihtosuuntaajan ja suoraan vaihtosuuntaajaan yhteydessä olevan AC-kytkimen välille. Muutoin kytkin voi laueta vahingossa. ② Jos AC-kytkintä on käytetty paikalliset standardit, määräykset tai Huawein suositukset ylittävillä määrityksillä, kytkin ei välttämättä pysty katkaisemaan poikkeustapauksissa ajoissa, mikä aiheuttaa vakavia virheitä. ③ Jokainen vaihtosuuntaaja on varustettava AC-lähtökytkimellä. Useita invertterejä ei voi liittää samaan AC-lähtökytkimeen. ④ Jotta vaihtosuuntaaja voidaan kytkeä turvallisesti irti sähköverkosta poikkeustilanteissa, liitä AC-kytkin vaahtosuuntaajan AC-puolelle. Valitse asianmukainen ja alan paikallisten standardien ja määräysten mukainen AC-kytkin.

BG Кабелът 32–36 мм се поддържа само от някои модели. Вижте съответния етикет, за да получите поддържания размер.

HR Kabel od 32 do 36 mm podržavaju samo neki modeli. Pogledajte odgovarajući kabel kako biste dobili podržanu veličinu.

CS Kabel 32–36 mm podporují pouze některé modely. Podporovaná velikost je uvedena na příslušném štítku.

DA Kablet på 32-36 mm understøttes kun af visse modeller. Der henvises til det relevante mærkat for at få den understøttede størrelse.

ET 32–36 mm kaablit toetavad ainult osad mudelid. Toetatud suuruse hankimiseks vaadake vastavat etiketti.

FI 32–36 mm:n kaapelia tukevat vain jotkin mallit. Katso tuettu koko vastaavasta tarrasta.

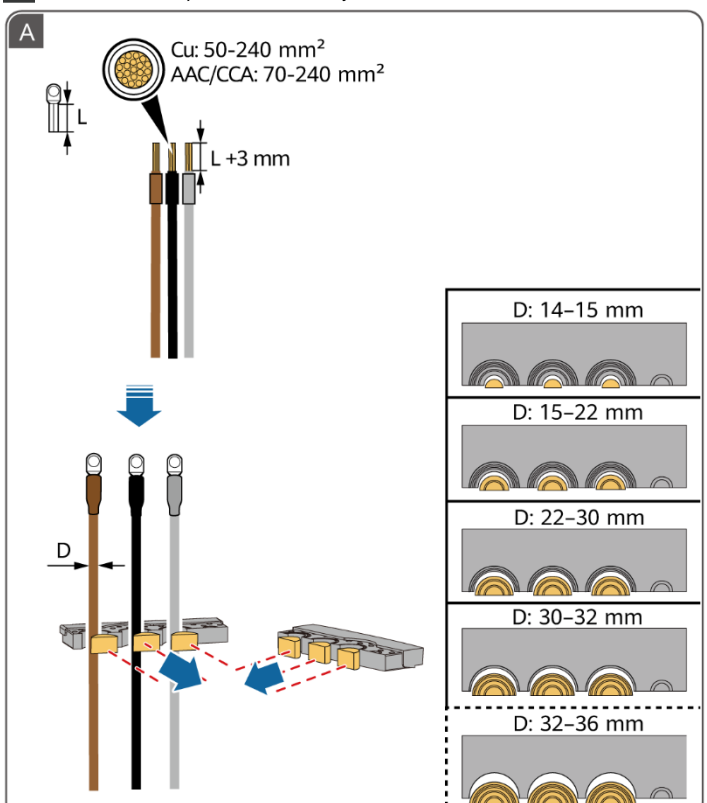

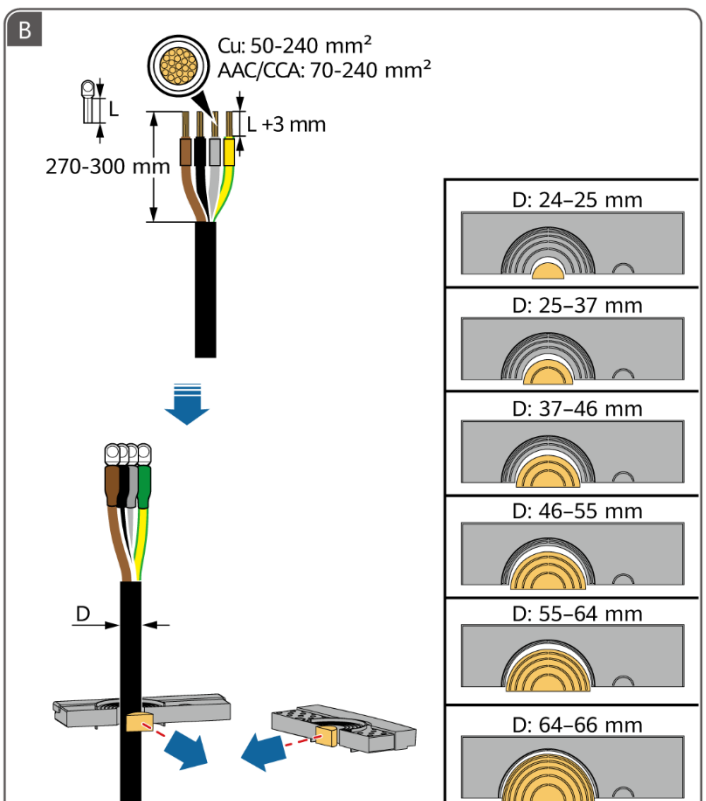

6

BG Подготовка на сигналните кабели
HR Priprema signalnih kabela
CS Příprava signálních kabelů
DA Klargøring af signalkabler
ET Signaalikaablite ettevalmistamine
FI Signaalikaapeleiden valmistelu

1

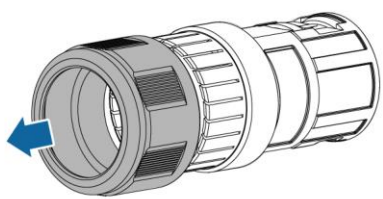

2

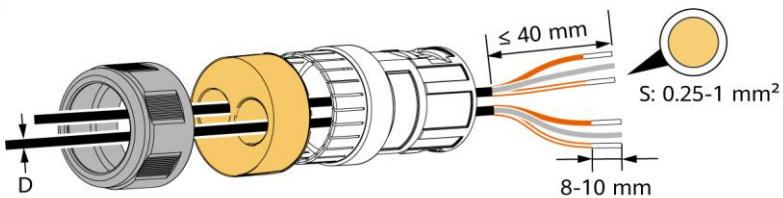

3

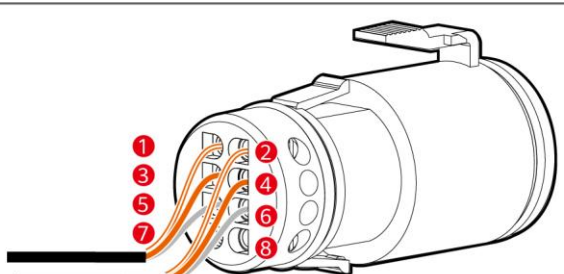

RS485-1	1 RS485A IN	2 RS485A OUT
	3 RS485B IN	4 RS485B OUT
PE	5 PE	6 PE
RS485-2	7 RS485A	8 RS485B

M3 0.5 N·m

4

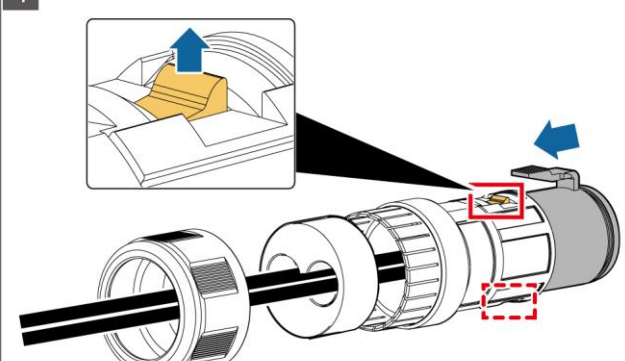

7

BG Електрически връзки
HR Električni priključci
CS Elektrická připojení
DA Elektriske tilslutninger
ET Elektriühendused
FI Sähkökytkennät

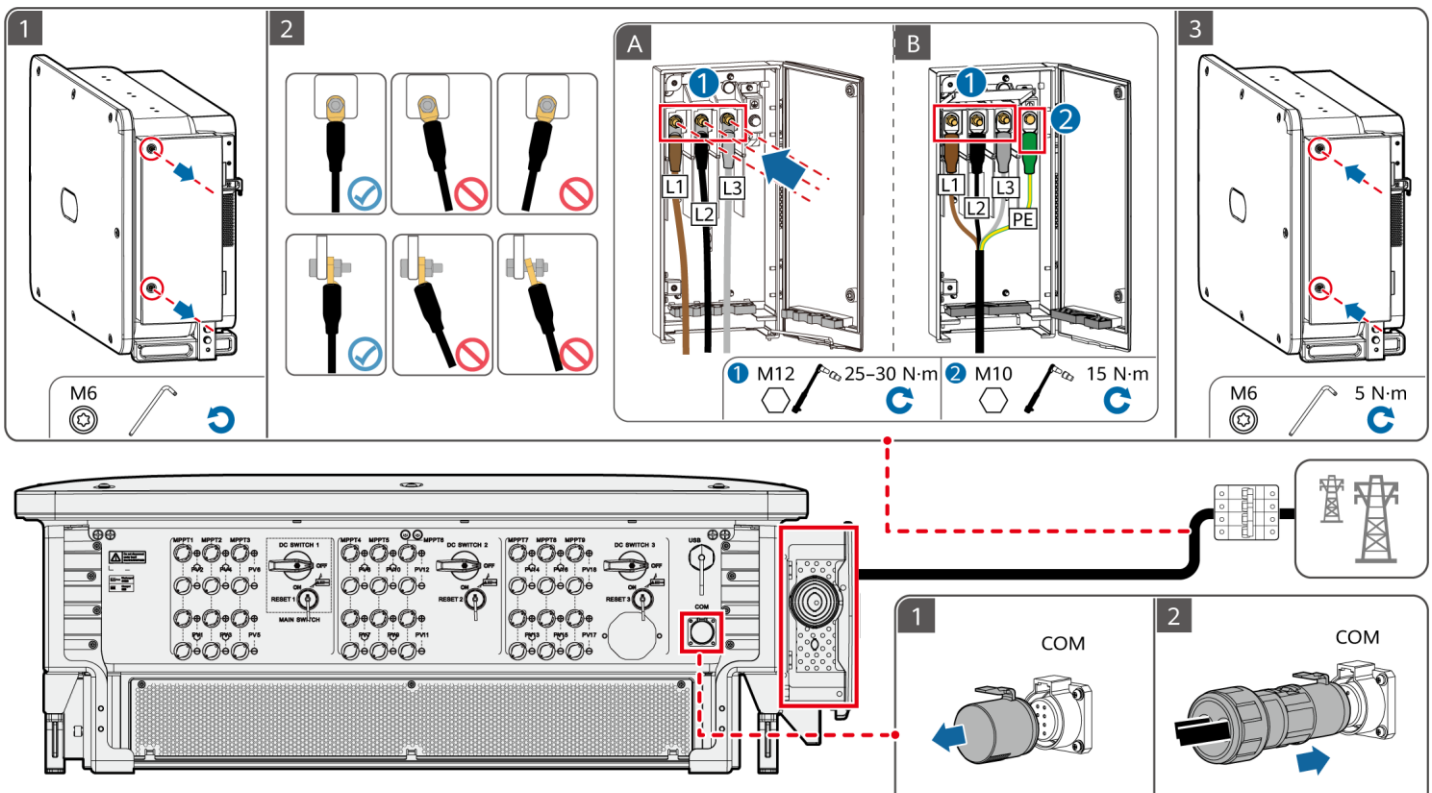

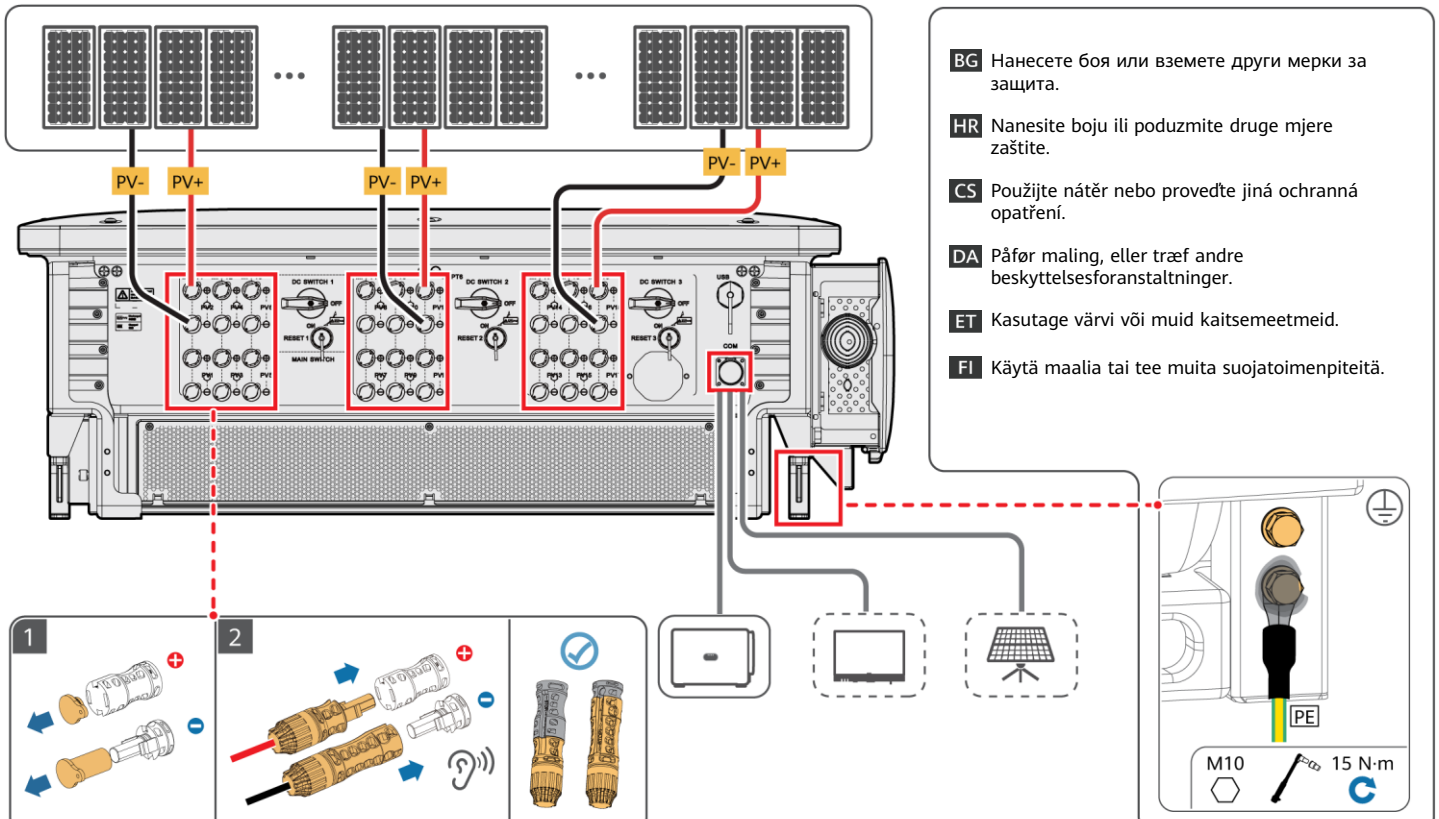

BG Нанесете боя или вземете други мерки за защита.

HR Nanesite boju ili poduzmite druge mjere zaštite.

CS Použijte nátěr nebo proveďte jiná ochranná opatření.

DA Påfør maling, eller træf andre beskyttelsesforanstaltninger.

ET Kasutage värvi või muid kaitsemeetmeid.

FI Käytä maalia tai tee muita suojatoimenpiteitä.

8

BG Включване на захранването и въвеждане в експлоатация
HR Uključivanje i puštanje u rad
CS Zapnutí a uvedení do provozu
DA Tænding og idriftsættelse
ET Sisselülitamine ja kasutuselevõtmine
FI Käynnistys ja käyttöönotto

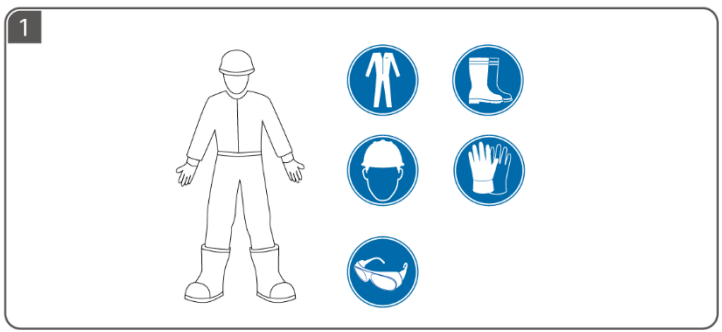

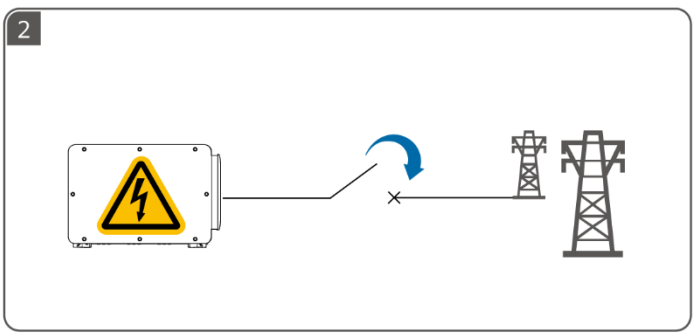

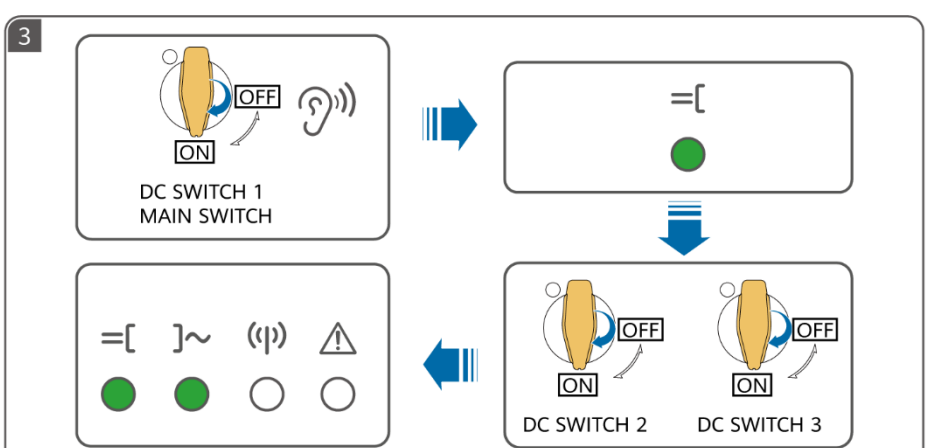

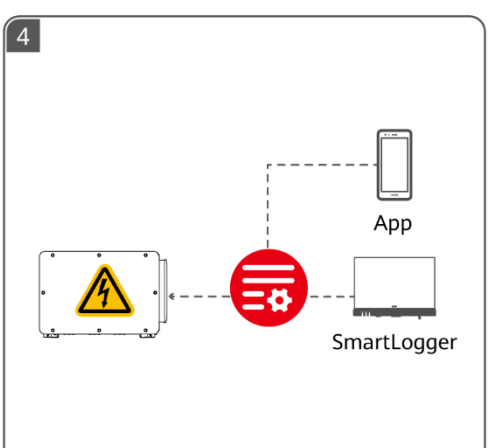

EL

HU

LV

LT

MK

CNR

EL **Πριν εγκαταστήσετε τον εξοπλισμό, διαβάστε προσεκτικά το εγχειρίδιο χρήσης, για να εξοικειωθείτε με τις πληροφορίες του προϊόντος και τις προφυλάξεις ασφαλείας. Η εγγύηση του προϊόντος δεν καλύπτει ζημιές στον εξοπλισμό που προκαλούνται από μη τήρηση των οδηγιών αποθήκευσης, μεταφοράς, εγκατάστασης και χρήσης που καθορίζονται σε αυτό το έγγραφο και στο εγχειρίδιο χρήσης.** Οι πληροφορίες σε αυτό το έγγραφο ενδέχεται να αλλάξουν χωρίς προειδοποίηση. Αυτό το έγγραφο χρησιμοποιείται μόνο ως οδηγός εγκατάστασης και καλωδιακής σύνδεσης. Κατά την προετοιμασία του παρόντος εγγράφου καταβλήθηκε κάθε δυνατή προσπάθεια, για να διασφαλιστεί η ακρίβεια του περιεχομένου, αλλά όλες οι δηλώσεις, πληροφορίες και συστάσεις στο παρόν έγγραφο δεν συνιστούν εγγύηση οποιουδήποτε είδους, ρητή ή σιωπηρή. Οι εικόνες που χρησιμοποιούνται στο παρόν έγγραφο προορίζονται μόνο για αναφορά.

HU **A berendezés telepítése előtt olvassa el figyelmesen a felhasználói kézikönyvet, hogy megismerje a termékinformációkat és a biztonsági óvintézkedéseket. A termékgarancia nem terjed ki a jelen dokumentumban és a felhasználói kézikönyvben meghatározott tárolási, szállítási, felszerelési és használati utasítások be nem tartása miatt bekövetkezett berendezéskárokra.** A dokumentumban közölt információk előzetes tájékoztatás nélkül változhatnak. Ez a dokumentum csak útmutatóként szolgál a telepítéshez és a kábelcsatlakoztatáshoz. A dokumentum elkészítésekor mindent megtettünk, hogy biztosítsuk a tartalma pontosságát, azonban a dokumentumban szereplő kijelentések, információk és ajánlások nem minősülnek közvetlen vagy közvetett garanciának. A dokumentumban szereplő ábrák csak tájékoztató jellegűek.

LV **Pirms iekārtas uzstādīšanas rūpīgi izlasiet lietotāja rokasgrāmatu, lai iepazītos ar informāciju par izstrādājumu un drošības pasākumiem. Izstrādājuma garantija neattiecas uz iekārtas bojājumiem, kas radušies, neievērojot šajā dokumentā un lietotāja rokasgrāmatā norādītos glabāšanas, transportēšanas, uzstādīšanas un lietošanas norādījumus.** Šajā dokumentā ietvertā informācija var tikt mainīta bez iepriekšēja brīdinājuma. Šo dokumentu izmanto tikai kā uzstādīšanas un kabeļu savienošanas vadlīnijas. Sagatavojot šo dokumentu, ir darīts viss iespējamais, lai nodrošinātu tā satura precizitāti, tomēr šajā dokumentā ietvertie paziņojumi, informācija un ieteikumi nav uzskatāmi ne par kāda veida garantiju — ne tiešu, ne izrietošu. Šajā dokumentā attēli ir sniegti tikai uzziņai.

LT **Prieš montuodami įrangą, atidžiai perskaitykite naudotojo vadovą, kad susipažintumėte su informacija apie gaminį ir saugos atsargumo priemonėmis. Gaminio garantija neapima įrangos pažeidimų, atsiradusių nesilaikant šiame dokumente ir naudotojo vadove nurodytų laikymo, transportavimo, įrengimo bei naudojimo gairių.** Šiame dokumente pateikta informacija gali būti keičiama nepranešus. Šis dokumentas naudojamas tik kaip įrengimo ir kabelių prijungimo vadovas. Rengiant šį dokumentą, visomis išgalėmis stengtasi užtikrinti jo turinio tikslumą, tačiau nė vienas pareiškimas, informacija ir rekomendacija šiame dokumente nereiškia jokios aiškiai išreikštos arba numanomos garantijos. Šiame dokumente naudojami skaičiai yra tik informacinio pobūdžio.

MK **Пред монтирањето на опремата, внимателно прочитајте го упатството за корисници за да се запознаете со информациите за производот и безбедносните мерки на претпазливост. Гаранцијата за производот не покрива оштетување на опремата предизвикано поради непридржување до насоките за складирање, пренос, монтирање и користење што се наведени во овој документ и во упатството за корисници.** Информациите во овој документ може да бидат изменети без известување. Овој документ се користи само како упатство за монтирање и поврзување на каблите. Направени се сите напори при подготовката на овој документ за да се осигури точноста на содржината, но сите изјави, информации и препораки во овој документ не претставуваат никаква гаранција, изречна или посредна. Илустрациите што се користат во овој документ се само за информација.

CNR **Prije montiranja opreme pažljivo pročitajte korisničko uputstvo da biste se upoznali sa informacijama o proizvodu i mjerama bezbjednosti. Garancija ovog proizvoda ne pokriva oštećenja opreme koja nastanu uslijed nepoštovanja smjernica za skladištenje, transport, ugradnju i korišćenje, koje su navedene u ovom dokumentu i uputstvu za korisnike.** Informacije u ovom dokumentu podliježu promjeni bez prethodne najave. Ovaj dokument se koristi samo kao vodič za instalaciju i povezivanje kablova. Prilikom pripreme ovog dokumenta uloženi su svi napori kako bi se obezbijedila tačnost sadržaja, no nijedna izjava, informacija ili preporuka u ovom dokumentu ne predstavlja garanciju bilo koje vrste, ni eksplicitnu ni implicitnu. Slike korišćene u ovom dokumentu služe samo kao referenca.

1

EL Απαιτήσεις εγκατάστασης
HU Telepítési követelmények
LV Uzstādīšanas prasības
LT Įrengimo reikalavimai
MK Барања за монтирање
CNR Zahtjevi za montažu

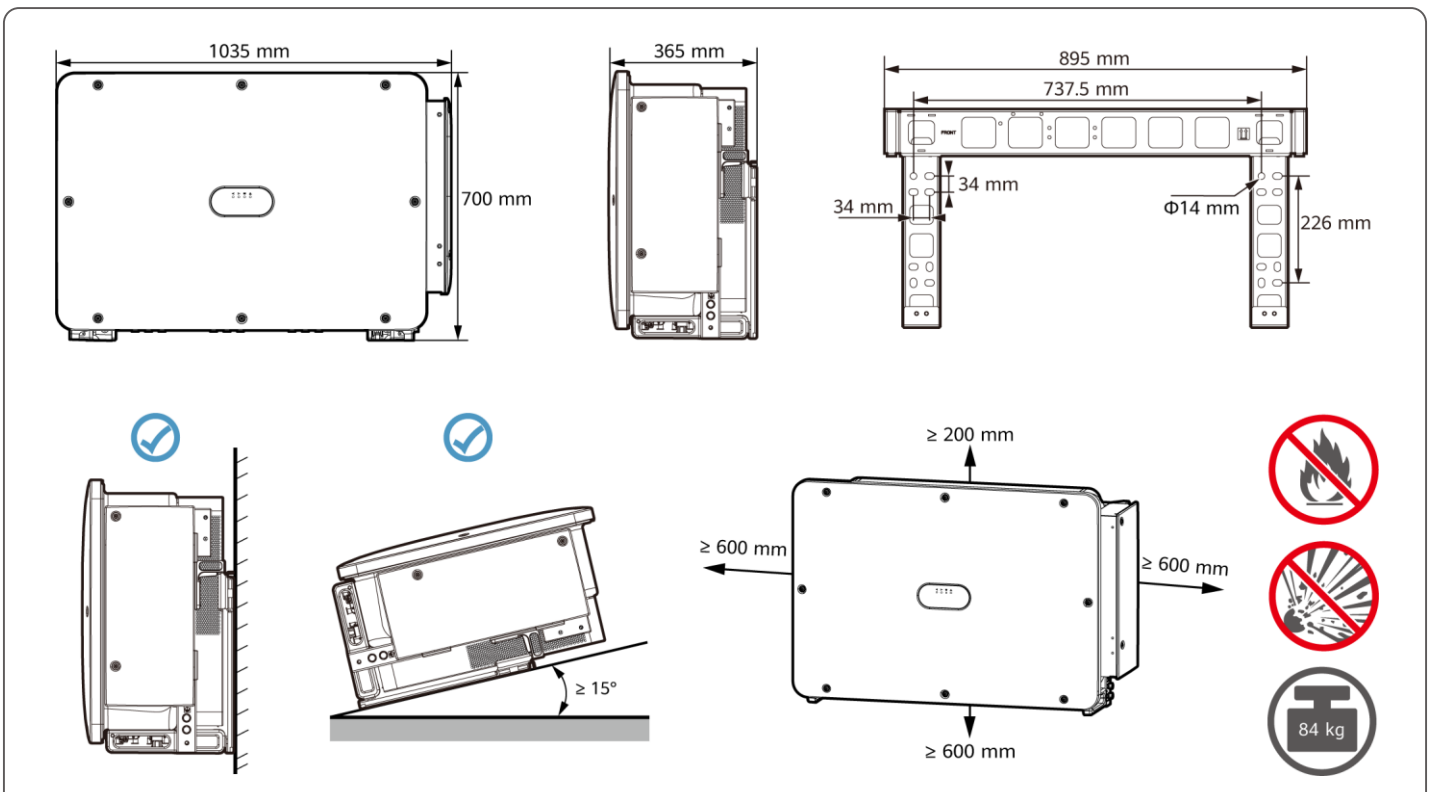

2

EL Εγκατάσταση της συσκευής

HU A készülék telepítése

LV Ierīces uzstādīšana

LT Įrenginio įrengimas

MK Монтирање на уредот

CNR Montaža uređaja

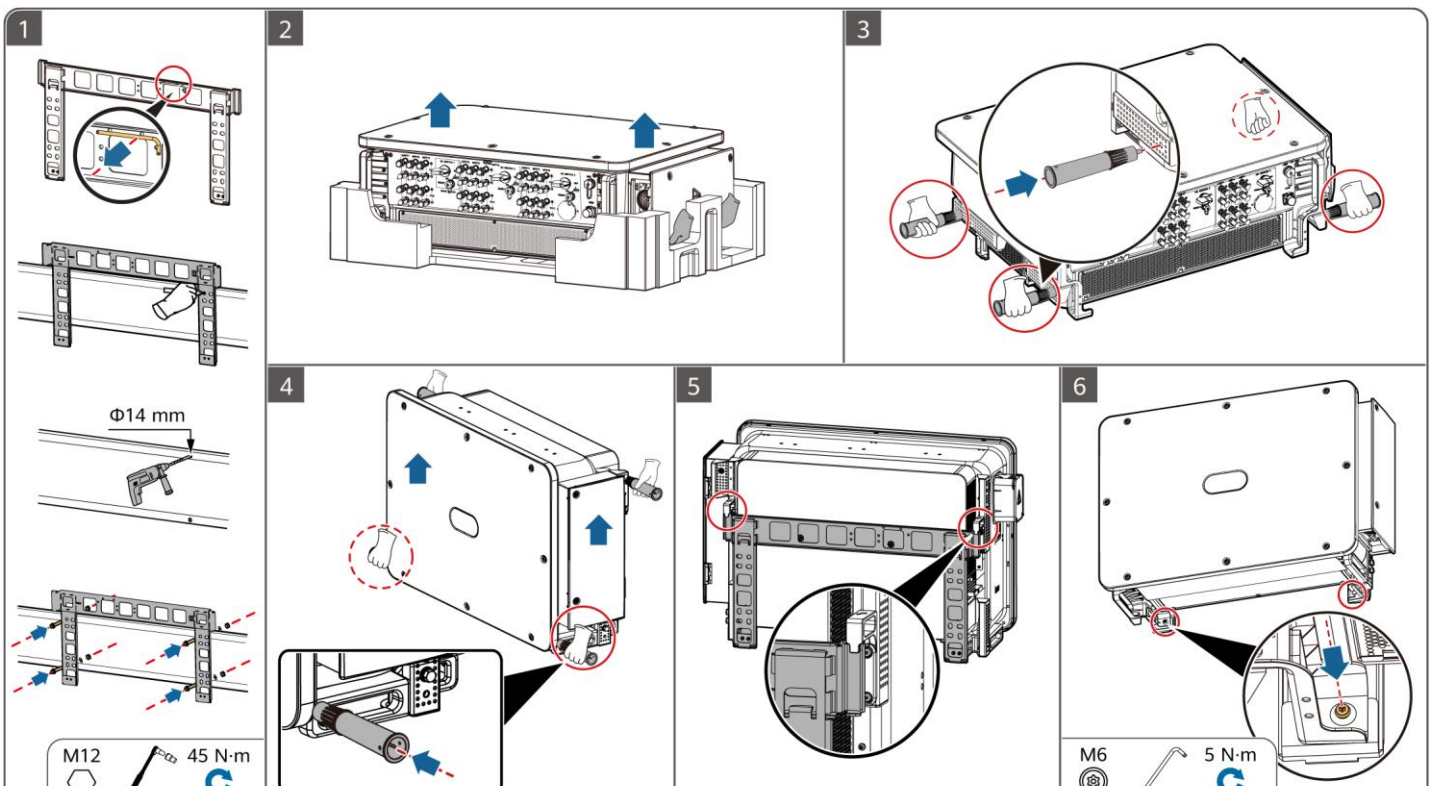

3

EL Προετοιμασία ενός καλωδίου PE

HU PE-kábel előkészítése

LV PE kabeļa sagatavošana

LT PE kabelio paruošimas

MK Подготвување PE-кабел

CNR Priprema PE kabla

1

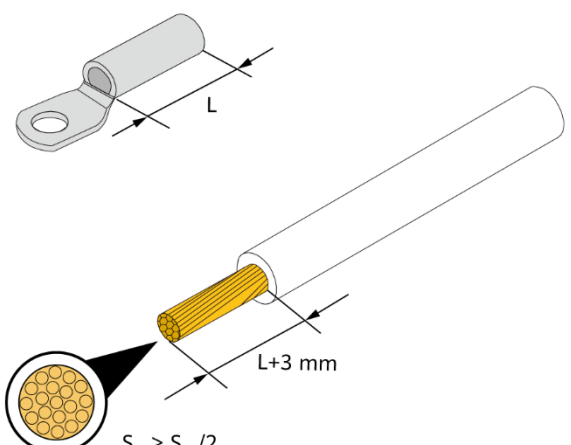

2

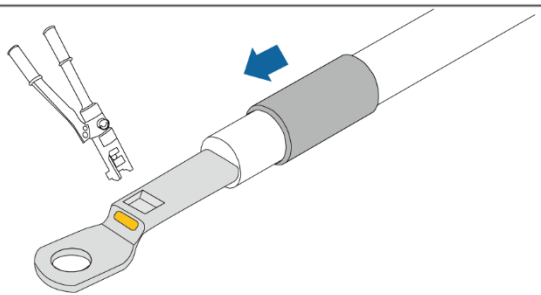

3

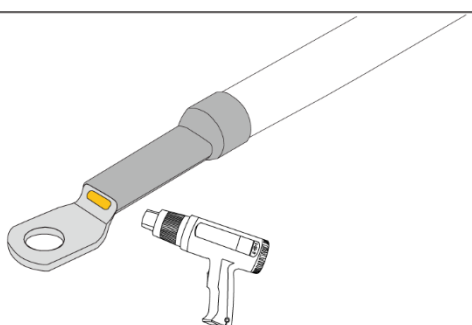

4

EL Προετοιμασία καλωδίων DC
HU Egyenáramú kábelek előkészítése
LV Līdzstrāvas kabeļu sagatavošana
LT Nuolatinės srovės kabelių paruošimas
MK Подготвување на каблите за еднонасочна струја
CNR Priprema kablova za jednosmjernu struju

EL Χρησιμοποιήστε τους θετικούς και αρνητικούς μεταλλικούς ακροδέκτες και τους συνδέσμους DC που παρέχονται με τον αντιστροφέα.

HU Használja az inverterhez tartozó pozitív és negatív fémcsatlakozókat és egyenáramú csatlakozókat.

LV Izmantojiet pozitīvās un negatīvās metāla spailes un līdzstrāvas savienotājus, kas tiek piegādāti kopā ar invertoru.

LT Naudokite teigiamus ir neigiamus metalinius gnybtus ir nuolatinės srovės jungtis, pateiktus kartu su įtampos keitikliu.

MK Користете ги позитивните и негативните метални терминали и приклучоци за еднонасочна струја што се доставени со инвертерот.

CNR Koristite pozitivne i negativne metalne terminale i konektore za jednosmjernu struju koji su isporučeni sa inverterom.

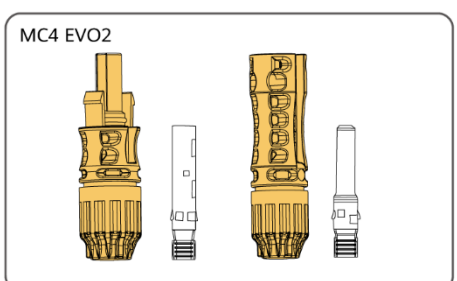

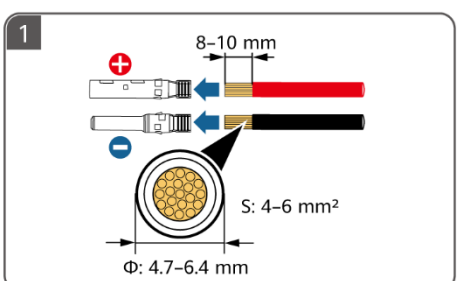

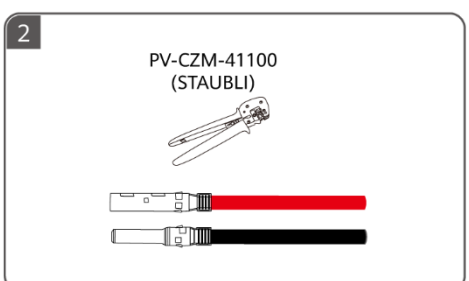

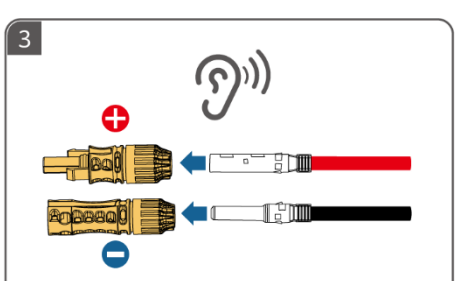

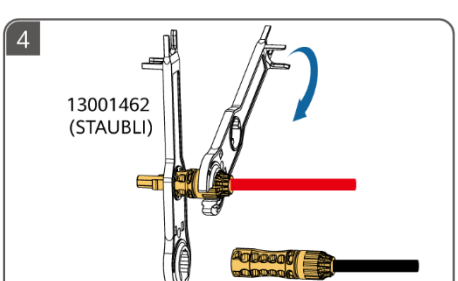

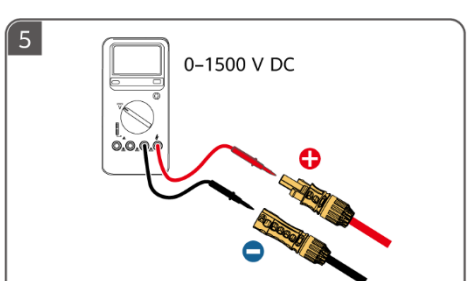

5

EL Προετοιμασία ενός καλωδίου AC

HU AC-kábel előkészítése

LV Maiņstrāvas kabeļa sagatavošana

LT Kintamosios srovės kabelio paruošimas

MK Подготвување кабел за наизменична струја

CNR Priprema kabla za naizmjeničnu struju

EL ① Μη συνδέετε φορτία μεταξύ του αντιστροφέα και του διακόπτη AC που συνδέεται απευθείας στον αντιστροφέα. Διαφορετικά, ο διακόπτης μπορεί να κάνει κατά λάθος απόζευξη. ② Εάν χρησιμοποιείται διακόπτης AC με προδιαγραφές μη συμβατές με τα τοπικά πρότυπα, τους κανονισμούς ή τις συστάσεις της Huawei, ο διακόπτης ενδέχεται να μην απενεργοποιηθεί εγκαίρως σε περίπτωση εξαιρέσεων, προκαλώντας σοβαρές βλάβες. ③ Κάθε αντιστροφέας πρέπει να είναι εξοπλισμένος με διακόπτη εξόδου AC. Δεν μπορούν να συνδεθούν πολλοί αντιστροφείς στον ίδιο διακόπτη εξόδου AC. ④ Για να διασφαλίσετε ότι ο αντιστροφέας μπορεί να αποσυνδεθεί με ασφάλεια από το δίκτυο ηλεκτροδότησης σε περίπτωση εξαίρεσης, συνδέστε έναν διακόπτη AC στην πλευρά AC του αντιστροφέα. Επιλέξτε έναν κατάλληλο διακόπτη AC σύμφωνα με τα τοπικά βιομηχανικά πρότυπα και τους κανονισμούς.

HU ① Ne csatlakoztasson fogyasztót az inverter és a közvetlenül az inverterhez csatlakozó AC-kapcsoló közé. Ellenkező esetben a kapcsoló tévesen kioldhat. ② Ha a helyi szabványokat, előírásokat vagy a Huawei ajánlásait meghaladó specifikációjú AC-kapcsolót használ, előfordulhat, hogy a kapcsoló kivételek esetében nem kapcsol ki időben, ami súlyos hibákat okozhat. ③ Minden invertert fel kell szerelni egy kimeneti AC-kapcsolóval. Több inverter nem csatlakozhat ugyanahhoz a kimeneti AC-kapcsolóhoz. ④ Annak érdekében, hogy az invertert kivétel esetében biztonságosan le lehessen választani az elektromos hálózatról, csatlakoztasson egy AC-kapcsolót az inverter AC-oldalára. Válasszon megfelelő AC-kapcsolót a helyi ipari szabványoknak és előírásoknak megfelelően.

LV ① Nepievienojiet slodzes starp invertoru un maiņstrāvas slēdzi, kas tieši savienots ar invertoru. Pretējā gadījumā slēdzis var kļūdaini atslēgties. ② Ja maiņstrāvas slēdzis tiek izmantots ar specifikācijām, kas pārsniedz vietējos standartus, noteikumus vai Huawei ieteikumus, izņēmuma gadījumā slēdzis var neizslēgties savlaicīgi, izraisot nopietnus bojājumus. ③ Katram invertoram jābūt aprīkotam ar maiņstrāvas izejas slēdzi. Vairākus invertorus nevar savienot ar to pašu maiņstrāvas izejas slēdzi. ④ Lai nodrošinātu, ka invertoru var droši atvienot no elektrotīkla, ja rodas izņēmumsituācija, pieslēdziet maiņstrāvas slēdzi invertora maiņstrāvas pusē. Izvēlieties piemērotu maiņstrāvas slēdzi saskaņā ar vietējiem nozares standartiem un noteikumiem.

LT ① Tarp įtampos keitiklio ir kintamosios srovės jungiklio, tiesiogiai jungiamo prie įtampos keitiklio, neprijunkite apkrovų. Priešingu atveju jungiklis gali per klaidą suveikti. ② Jei kintamosios srovės jungiklis naudojamas su specifikacijomis, neatitinkančiomis vietinių standartų, taisyklių ar „Huawei“ rekomendacijų, išimties atveju jungiklis gali laiku neišsijungti ir sukelti rimtų gedimų. ③ Kiekvienas įtampos keitiklis turi turėti kintamosios srovės išvesties jungiklį. Keli įtampos keitikliai negali prisijungti prie to paties kintamosios srovės išvesties jungiklio. ④ Norėdami užtikrinti saugų įtampos keitiklio atjungimą nuo elektros tinklo, kai įvyksta išimtis, prijunkite kintamosios srovės jungiklį prie įtampos keitiklio kintamosios srovės pusės. Pasirinkite tinkamą kintamosios srovės jungiklį pagal vietinius pramonės standartus ir taisykles.

MK ① Не поврзувајте потрошувачи помеѓу инвертерот и прекинувачот за наизменична струја што директно се поврзува со инвертерот. Во спротивно, прекинувачот може да се активира по грешка. ② Ако се користи прекинувач за наизменична струја што не е во согласност со локалните стандарди, прописи или препораките од Huawei, прекинувачот може да не се исклучи навреме во случај на грешка, со што ќе настанат сериозни дефекти. ③ Секој инвертер мора да биде опремен со прекинувач за излезна наизменична струја. Повеќе инвертери не можат да бидат поврзани на истиот прекинувач за излезна наизменична струја. ④ За да бидете сигурни дека инвертерот може безбедно да се исклучи од електричната мрежа кога ќе се случи грешка, поврзете прекинувач за наизменична струја со страната за наизменична струја на инвертерот. Изберете соодветен прекинувач за наизменична струја во согласност со локалните стандарди и прописи во индустријата.

CNR ① Nemojte povezivati potrošače između invertera i prekidača naizmjenične struje koji se direktno povezuje na inverter. U suprotnom, prekidač može greškom da se aktivira. ② Ako se prekidač naizmjenične struje koristi sa specifikacijama različitim od lokalnih standarda, propisa ili preporuka kompanije Huawei, možda se neće blagovremeno isključiti u vanrednim situacijama, što može da dovede do ozbiljnih kvarova. ③ Svaki inverter mora da ima prekidač za izlaz naizmjenične struje. Ne smije se povezivati više invertera na jedan prekidač za izlaznu naizmjeničnu struju. ④ Da biste omogućili bezbjedno isključivanje invertera sa elektroenergetske mreže u vanrednim situacijama, povežite prekidač naizmjenične struje na naizmjeničnu stranu invertera. Izaberite odgovarajući prekidač naizmjenične struje u skladu sa lokalnim industrijskim standardima i propisima.

EL Το καλώδιο 32–36 mm υποστηρίζεται μόνο από ορισμένα μοντέλα. Ανατρέξτε στην αντίστοιχη ετικέτα, για να λάβετε το υποστηριζόμενο μέγεθος.

HU A 32–36 mm-es kábelt csak néhány modell támogatja. A támogatott méret beszerzéséhez tekintse meg a megfelelő címkét.

LV 32–36 mm kabeli atbalsta tikai daži modeļi. Lai izvēlētos atbalstīto izmēru, skatiet attiecīgo etiķeti.

LT 32–36 mm kabelis dera tik kai kuriems modeliams. Derantį dydį rasite atitinkamoje etiketėje.

MK Кабелот од 32–36 mm е поддржан само од некои модели. Погледнете ја соодветната етикета за да ја добиете поддржаната големина.

CNR Kabl od 32–36 mm podržavaju samo neki modeli. Pogledajte odgovarajuću oznaku da vidite podržane veličine.

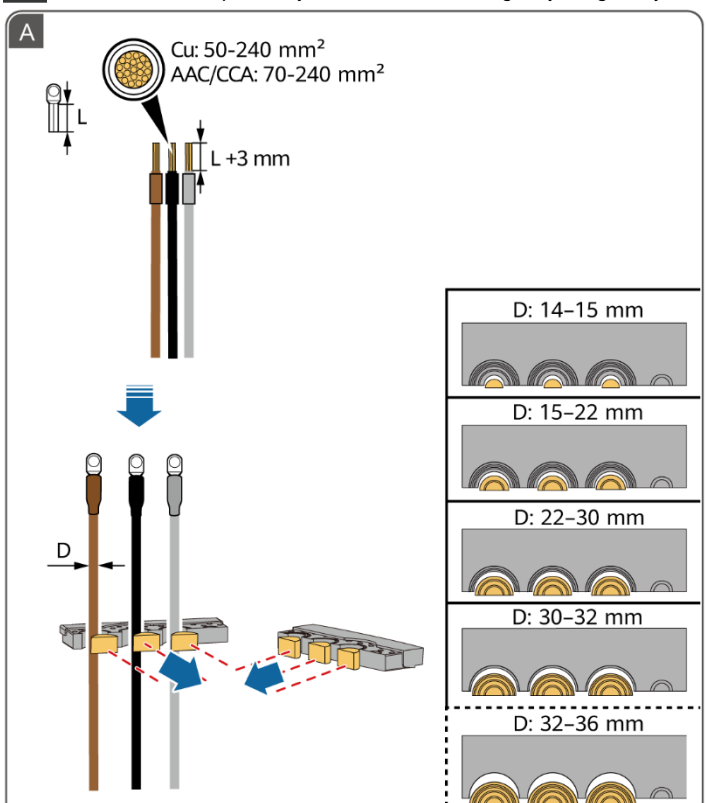

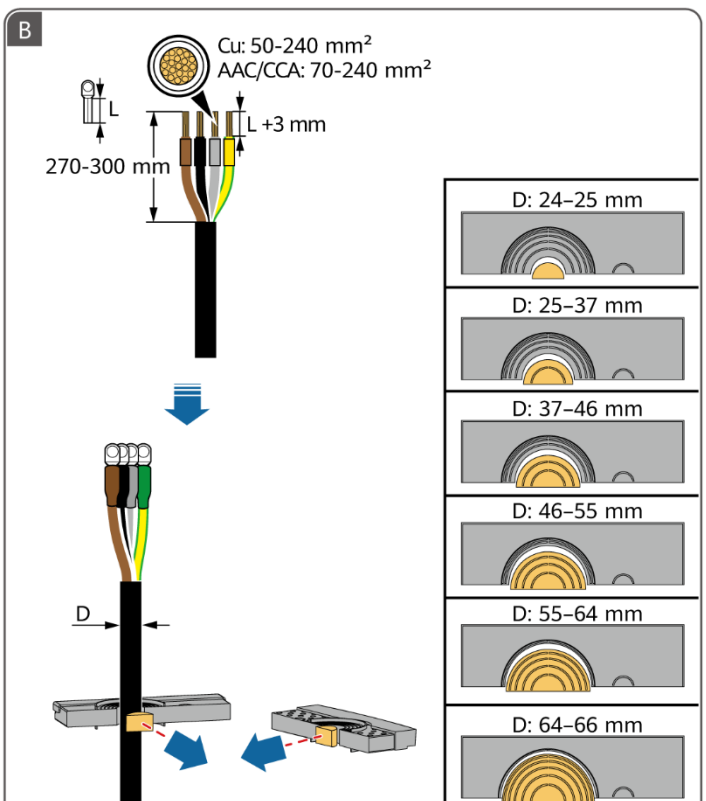

6

EL Προετοιμασία καλωδίων σήματος
HU Jelkábelek előkészítése
LV Signāla kabeļu sagatavošana
LT Signalinių kabelių paruošimas
MK Подготвување на сигналните кабли
CNR Priprema signalnih kablova

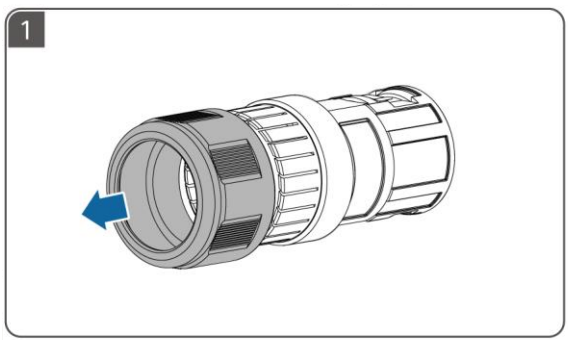

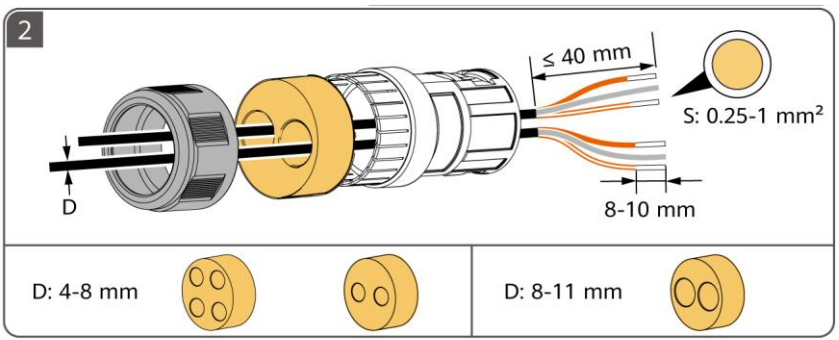

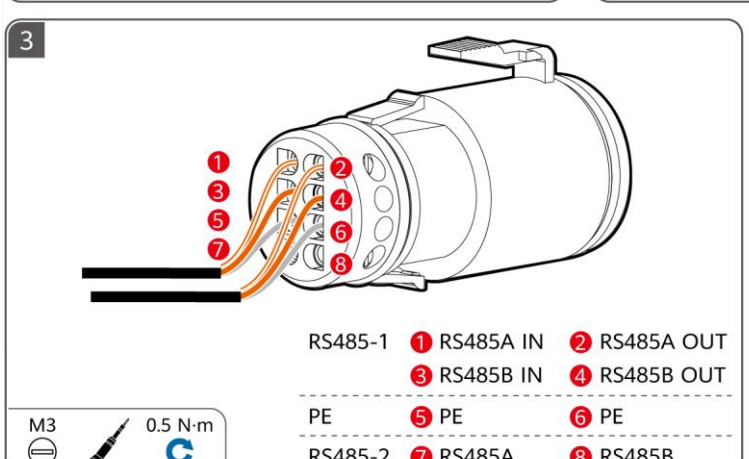

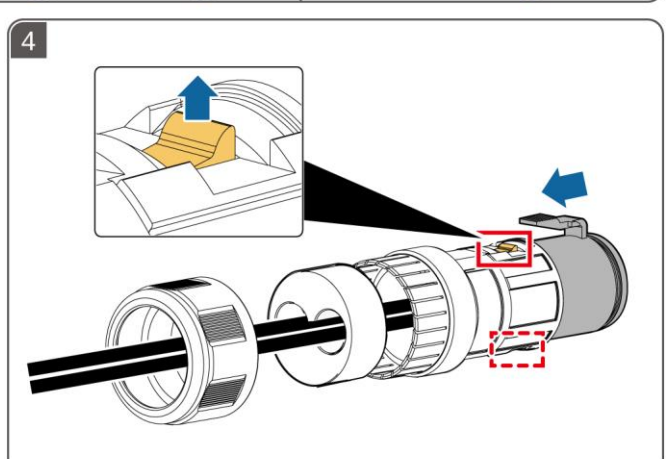

7

EL Ηλεκτρικές συνδέσεις
HU Elektromos csatlakozások
LV Elektriskie savienojumi
LT Elektros jungtys
MK Електрични поврзувања
CNR Električni priključci

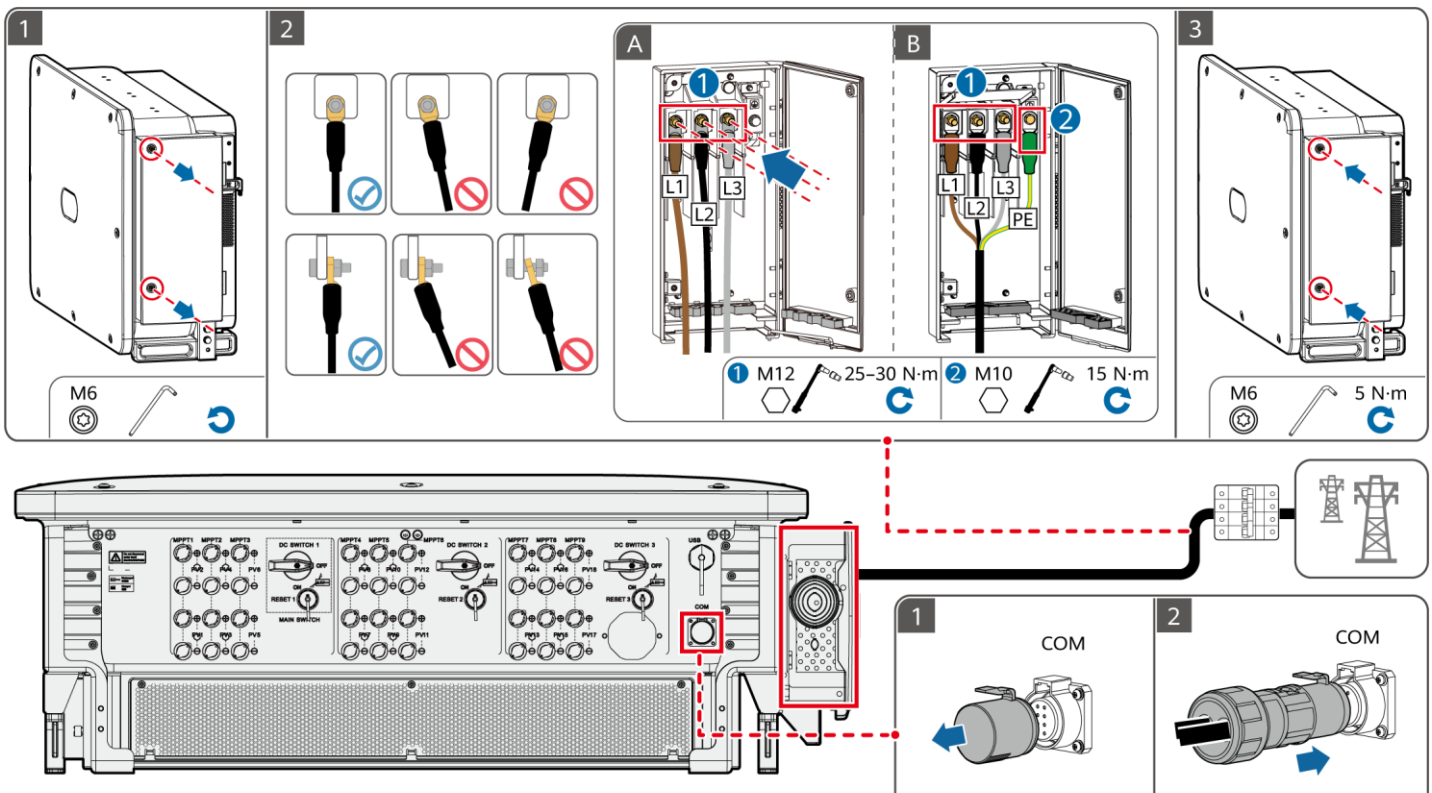

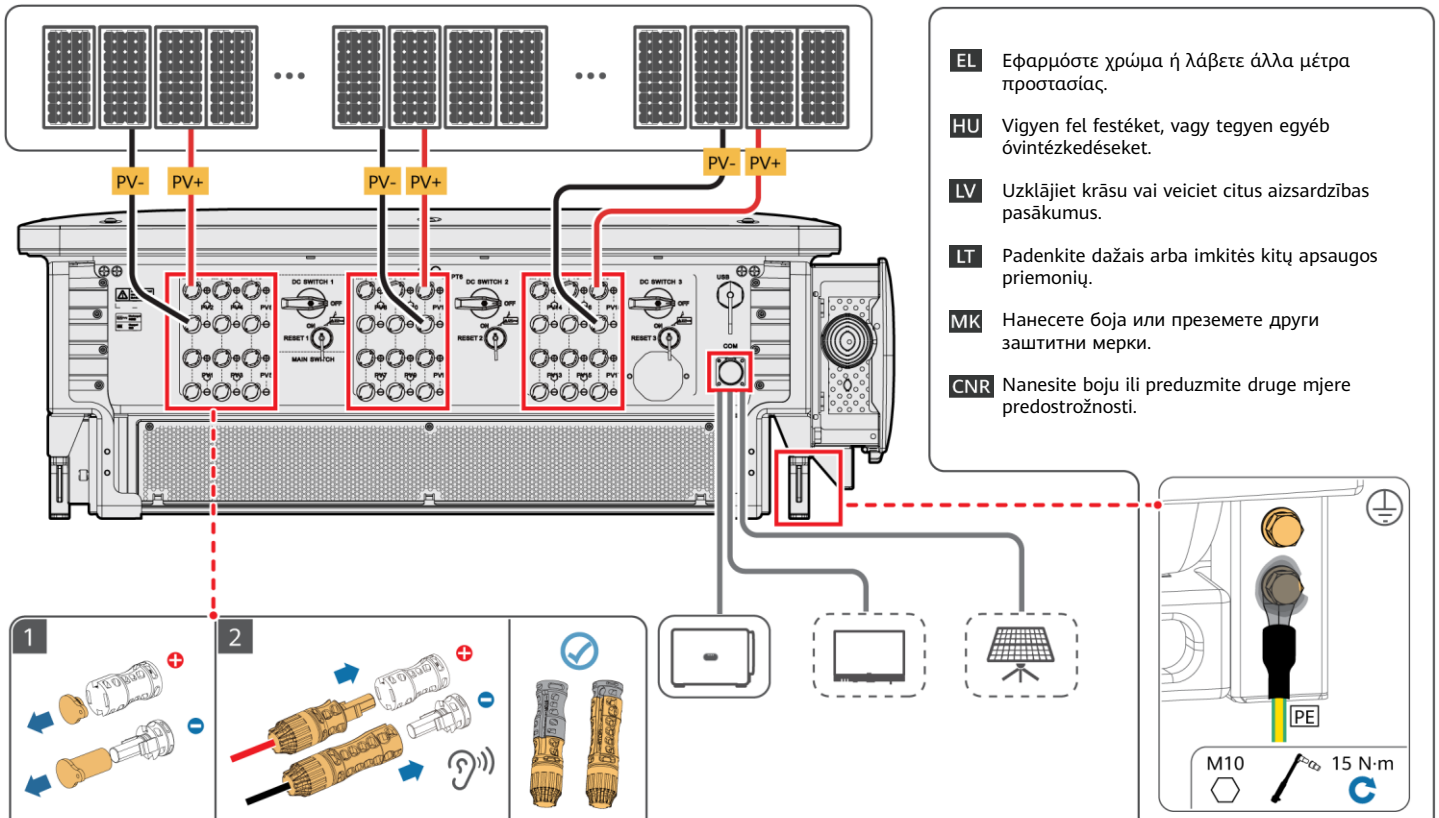

EL Εφαρμόστε χρώμα ή λάβετε άλλα μέτρα προστασίας.

HU Vigyen fel festéket, vagy tegyen egyéb óvintézkedéseket.

LV Uzklājiet krāsu vai veiciet citus aizsardzības pasākumus.

LT Padenkite dažais arba imkitės kitų apsaugos priemonių.

MK Нанесете боја или преземете други заштитни мерки.

CNR Nanesite boju ili preduzmite druge mjere predostrožnosti.

8

EL Ενεργοποίηση και θέση σε λειτουργία
HU Bekapcsolás és üzembe helyezés
LV Ieslēgšana un nodošana ekspluatācijā
LT Maitinimo įjungimas ir atidavimas eksploatuoti
MK Вклучување и пуштање во употреба
CNR Uključivanje i puštanje u pogon

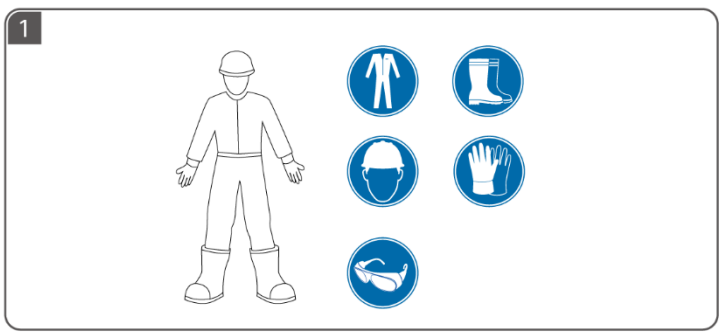

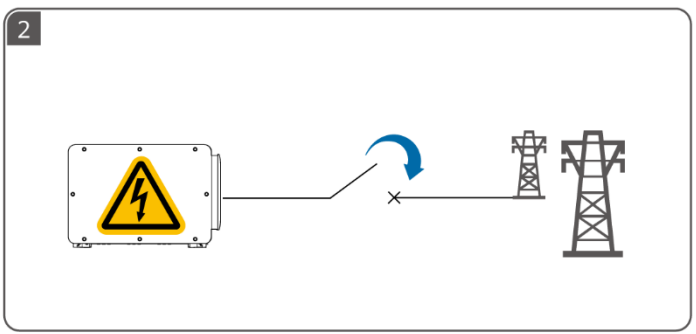

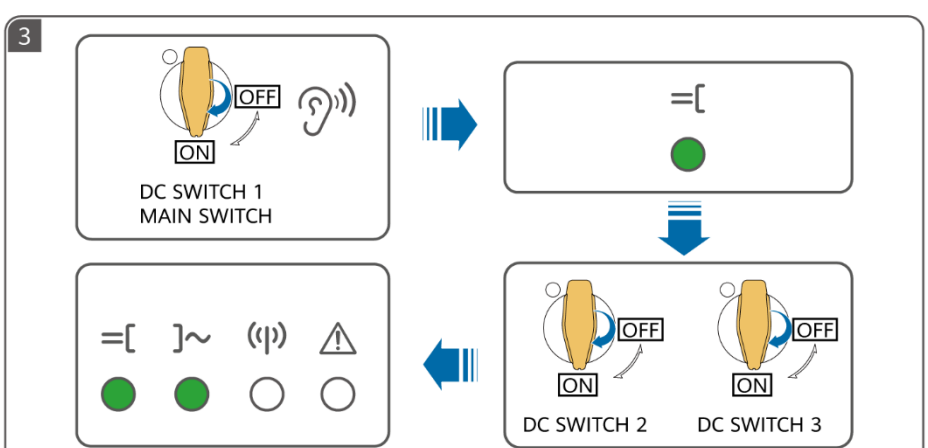

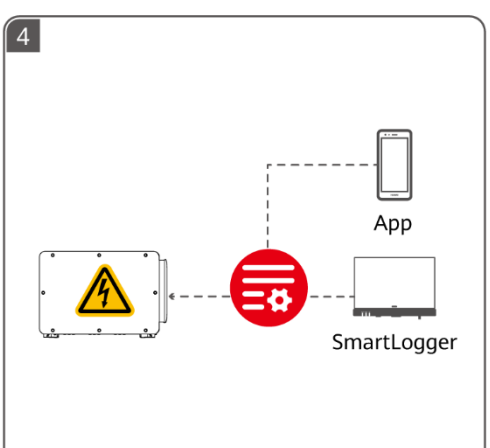

NB

PT-PT

RO

SR

SK

SL

NB **Les brukerhåndboken nøye for å gjøre deg kjent med produktinformasjonen og sikkerhetsforskrifter før du installerer utstyret. Produktgarantien dekker ikke utstyrsskade forårsaket av at man ikke har fulgt retningslinjene for oppbevaring, transport, installasjon og bruk i dette dokumentet og i brukerhåndboken.** Informasjonen i dette dokumentet kan endres uten varsel. Dette dokumentet brukes kun som en veiledning for installasjon og kabeltilkobling. Ved utarbeidelsen av dette dokumentet har vi så langt som mulig forsøkt å sikre at innholdet er nøyaktig. Imidlertid utgjør ingen av erklæringene, opplysningene eller anbefalingene i dokumentet noen form for uttrykt eller underforstått garanti. Figurene benyttet i dette dokumentet er kun til bruk som referanse.

PT-PT **Antes de instalar o equipamento, leia o manual do utilizador com atenção para se familiarizar com as informações sobre o produto e as precauções de segurança. A garantia do produto não cobre danos do equipamento causados pelo incumprimento das diretrizes de armazenamento, transporte, instalação e utilização especificadas neste documento e no manual do utilizador.** As informações presentes neste documento estão sujeitas a alterações sem aviso prévio. Este documento é utilizado apenas como um guia para a instalação e ligação dos cabos. Foram feitos todos os esforços na preparação deste documento para garantir a precisão do conteúdo. No entanto, nenhuma das declarações, informações ou recomendações presentes neste documento constitui algum tipo de garantia, seja expressa ou implícita. As figuras neste documento são apenas para referência.

RO **Înainte de a instala echipamentul, citiți cu atenție manualul de utilizare pentru a vă familiariza cu informațiile despre produs și cu măsurile de siguranță. Garanția produsului nu acoperă daunele asupra echipamentului cauzate de nerespectarea instrucțiunilor de depozitare, transport, instalare și utilizare specificate în prezentul document și în manualul de utilizare.** Informațiile din prezentul document pot fi modificate fără notificare. Acest document este utilizat doar ca ghid pentru instalare și conectare a cablului. La pregătirea acestui document au fost depuse toate eforturile astfel încât să se asigure acuratețea conținutului, însă declarațiile, informațiile și recomandările din acest document nu constituie nicio garanție de niciun fel, explicită sau implicită. Imaginile utilizate în acest document sunt doar pentru referință.

SR **Пре инсталирања опреме пажљиво прочитајте корисничко упутство да бисте се упознали са информацијама о производу и мерама предострожности. Гаранција производа не покрива оштећење опреме проузроковано непоштовањем смерница за складиштење, транспорт, инсталацију и употребу које су наведене у овом документу и корисничком упутству.** Информације у овом документу подложне су променама без претходног обавештења. Овај документ се користи само као водич за инсталацију и повезивање каблова. У припреми овог документа учињени су сви напори да се осигура тачност садржаја, али ниједна изјава, информација ни препорука у овом документу не представља гаранцију било које врсте, изричиту или подразумевану. Слике коришћене у овом документу служе само као референца.

SK **Pred inštaláciou zariadenia si pozorne prečítajte používateľskú príručku, aby ste sa oboznámili s informáciami o produkte a bezpečnostnými opatreniami. Záruka na produkt sa nevzťahuje na poškodenie zariadenia spôsobené nedodržaním pokynov na skladovanie, prepravu, inštaláciu a používanie uvedených v tomto dokumente a v používateľskej príručke.** Informácie v tomto dokumente sa môžu zmeniť bez predchádzajúceho oznámenia. Tento dokument slúži len ako návod na inštaláciu a pripojenie káblov. Počas prípravy tohto dokumentu bolo vynaložené všetko úsilie na zabezpečenie presnosti jeho obsahu. Žiadne vyhlásenia, informácie ani odporúčania v tomto dokumente však nepredstavujú záruku žiadneho druhu, výslovnú ani predpokladanú. Obrázky použité v tomto dokumente sú len ilustračné.

SL **Pred namestitvijo opreme natančno preberite uporabniški priročnik ter se seznanite z informacijami o izdelku in previdnostnimi ukrepi. Garancija izdelka ne krije poškodb opreme, ki nastanejo zaradi neupoštevanja navodil o shranjevanju, prevažanju, namestitvi in uporabi, navedenih v tem dokumentu in uporabniškem priročniku.** Informacije v tem dokumentu se lahko spremenijo brez obvestila. Ta dokument se uporablja samo kot vodnik za namestitev in priklop kablov. Pri pripravi tega dokumenta je bilo vloženega veliko truda za zagotovitev natančnosti vsebine, vendar nobene izjave, informacije in priporočila v tem dokumentu ne zagotavljajo nikakršnega jamstva, izrecnega ali implicitnega. Slike, uporabljene v tem dokumentu, so samo za referenco.

1

NB Installasjonskrav

PT-PT Requisitos de instalação

RO Cerințe de instalare

SR Захтеви за инсталацију

SK Požiadavky na inštaláciu

SL Zahteve glede namestitve

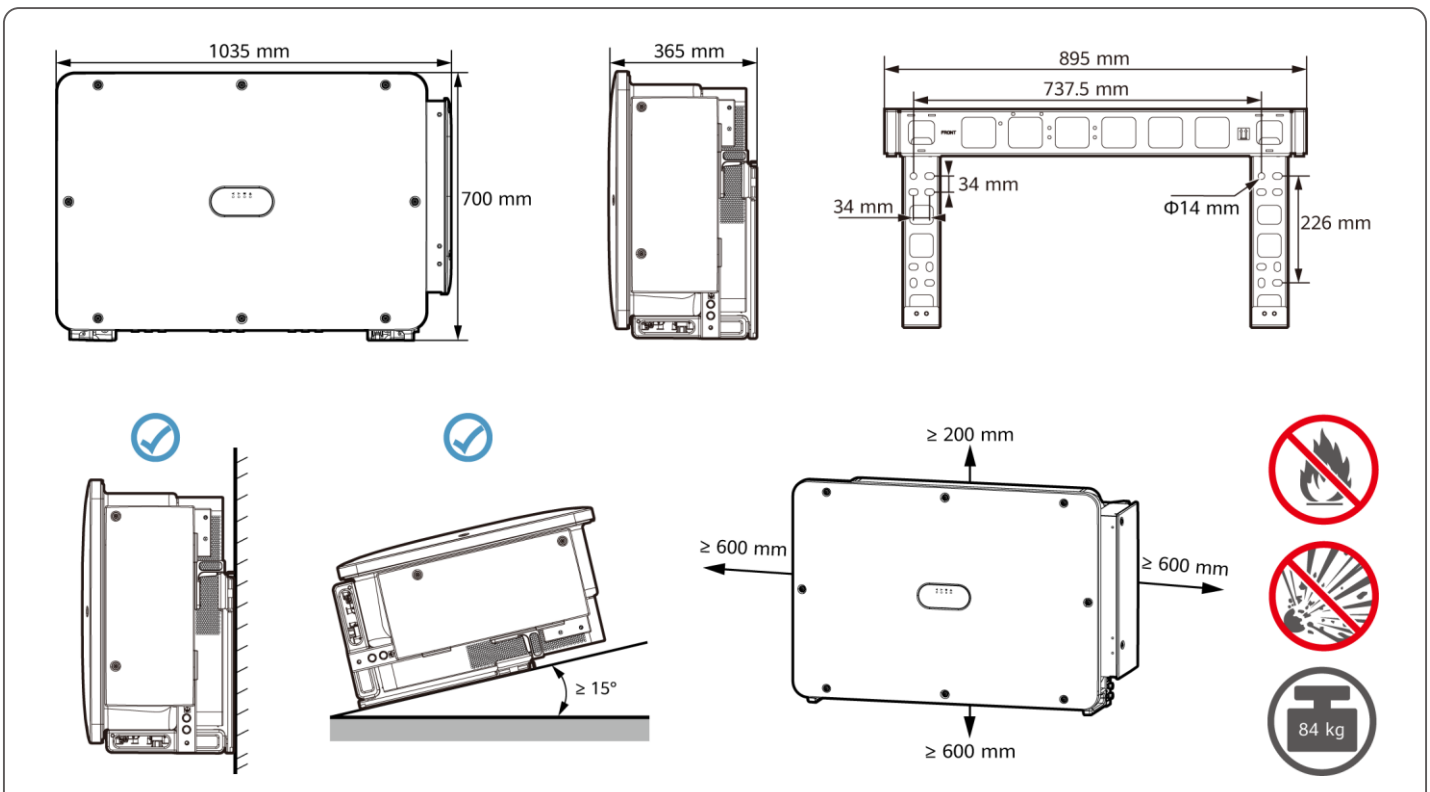

2

NB Installere enheten

PT-PT Instalação do dispositivo

RO Instalarea dispozitivului

SR Инсталирање уређаја

SK Inštalácia zariadenia

SL Namestitev naprave

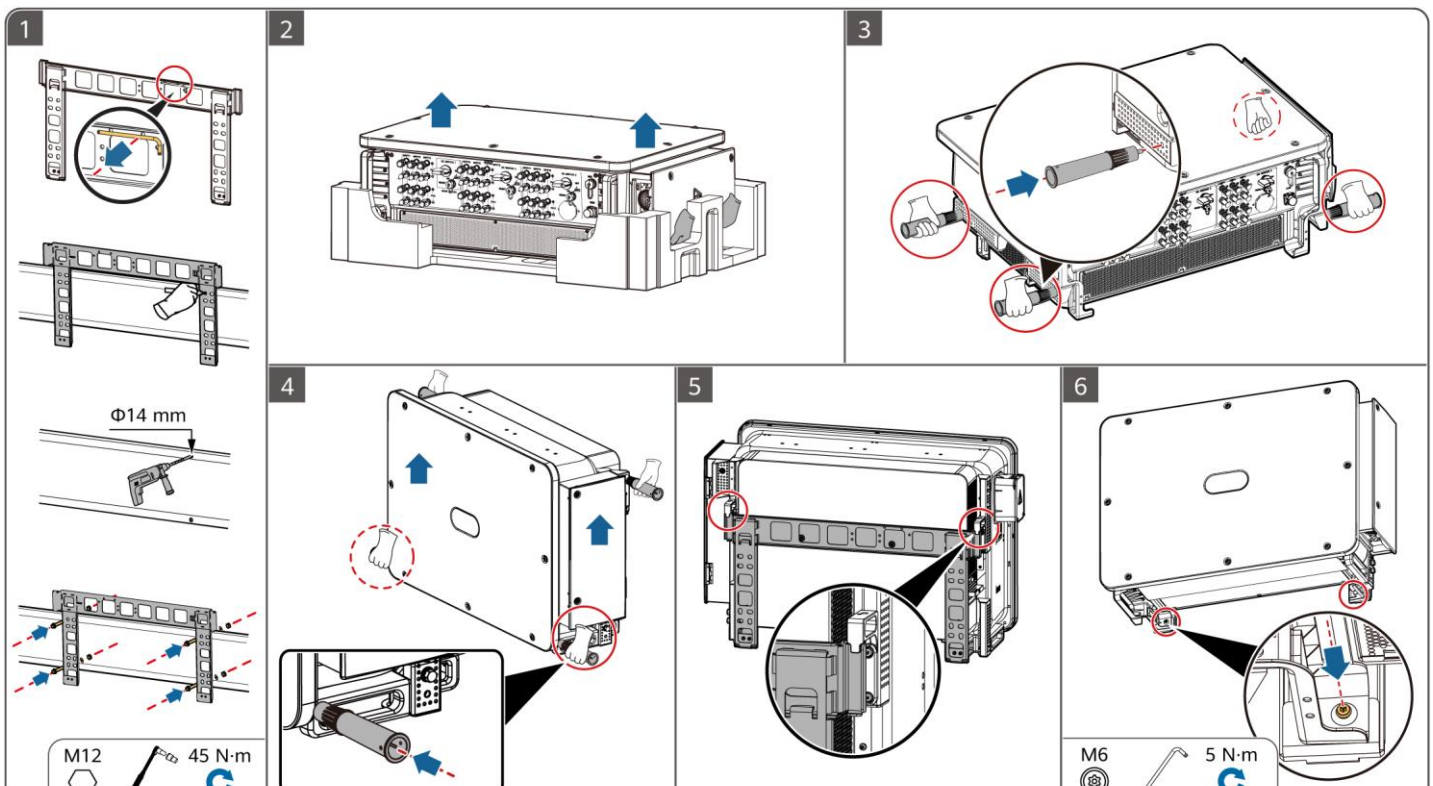

3

NB Klargjøre en PE-kabel

PT-PT Preparação de um cabo de PE

RO Pregătirea unui cablu PE

SR Припрема кабла заштитног уземљења

SK Príprava ochranného uzemňovacieho kábla

SL Priprava ozemljitvenega kabla

1

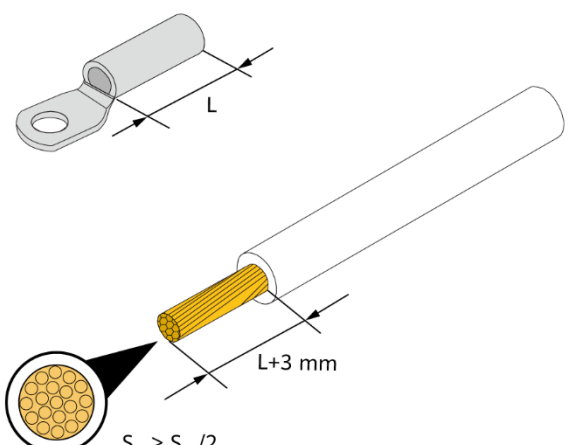

2

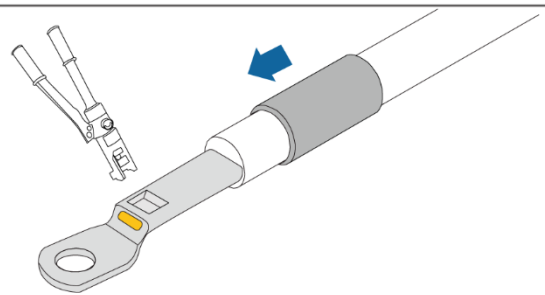

3

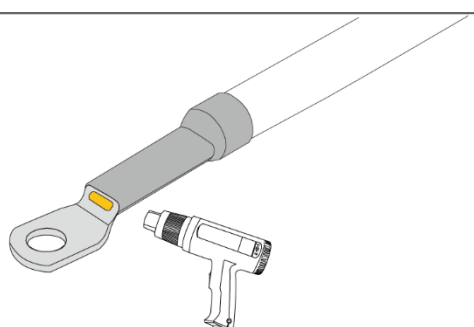

4

NB **Klargjøre DC-kabler**

PT-PT **Preparação dos cabos de CC**

RO **Pregătirea cablurilor de c.c.**

SR **Припрема каблова за једносмерну струју**

SK **Príprava káblov jednosmerného prúdu**

SL **Priprava kablov na enosmerni tok**

NB Bruk de positive og negative metallhylsene og DC-støpslene som følger med omformeren.

PT-PT Utilize os terminais metálicos positivo e negativo e os conectores de CC fornecidos com o inversor.

RO Utilizați bornele metalice pozitive și negative și conectorii c.c. livrați cu invertorul.

SR Користите позитивне и негативне металне терминале и конекторе за једносмерну струју који се испоручују са инвертором.

SK Použite kladné a záporné kovové svorky a konektory jednosmerného prúdu dodané s meničom.

SL Uporabite pozitivni in negativni kovinski terminal ter priključke na enosmerni tok, priložene pretvorniku.

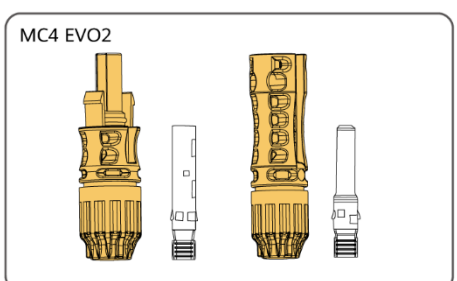

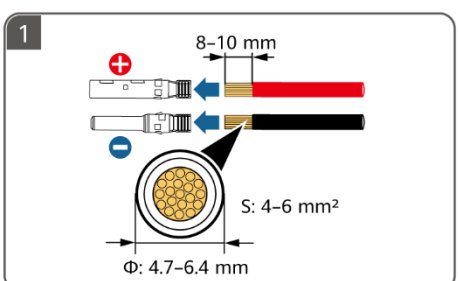

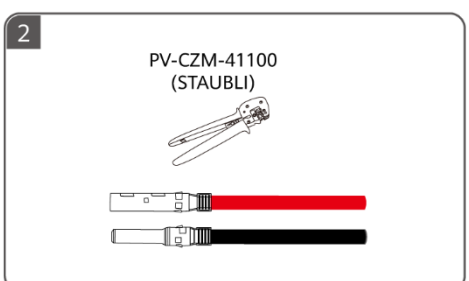

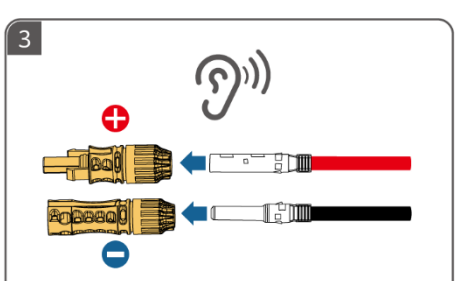

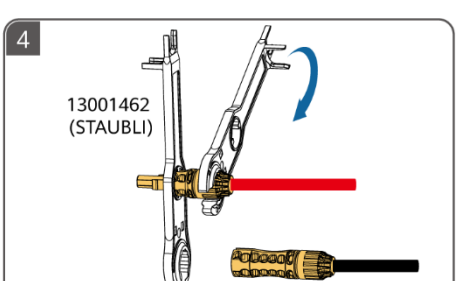

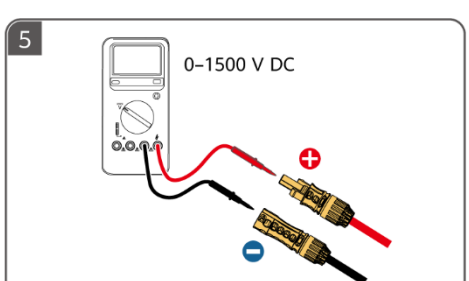

5

NB **Klargjøre en AC-kabel**

PT-PT **Preparação de um cabo de CA**

RO **Pregătirea unui cablu de c.a.**

SR **Припрема кабла за наизменичну струју**

SK **Príprava kábla striedavého prúdu**

SL **Priprava kabla na izmenični tok**

NB ① Ikke koble sammen belastninger mellom omformeren og AC-bryteren som kobles direkte til omformeren. Ellers kan bryteren slås av ved en feil. ② Hvis det brukes en AC-bryter med spesifikasjoner som ligger utenfor lokale standarder, forskrifter eller Huaweis anbefalinger, kan det være bryteren ikke klarer å slå seg av til rett tid ved unntak, noe som kan forårsake alvorlige feil. ③ Hver omformer må være utstyrt med en AC-utgangsbryter. Flere omformere kan ikke kobles til samme AC-utgangsbryter. ④ For å sikre at omformeren kan kobles trygt fra strømnettet når et unntak oppstår, kobles en AC-bryter til AC-siden av omformeren. Velg en passende AC-bryter i samsvar med lokale bransjestandarder og -forskrifter.

PT-PT ① Não ligue cargas entre o inversor e o interruptor de CA que se liga diretamente ao inversor. Caso contrário, o interruptor pode ser acionado inadvertidamente. ② Se for utilizado um interruptor de CA com especificações não correspondentes aos padrões locais, aos regulamentos ou às recomendações da Huawei, o interruptor pode não se desligar atempadamente em caso de exceções e provocar falhas graves. ③ Cada inversor deve estar equipado com um interruptor de saída de CA. Não ligue vários inversores ao mesmo interruptor de saída de CA. ④ Para assegurar que o inversor pode ser desligado em segurança da rede elétrica quando ocorre uma exceção, ligue um interruptor de CA ao lado CA do inversor. Selecione um interruptor de CA adequado de acordo com as normas e os regulamentos locais do setor.

RO ① Nu conectați consumatori între invertor și întrerupătorul de c.a., care se conectează direct la invertor. În caz contrar, întrerupătorul se poate declanșa din greșeală. ② Dacă se utilizează un întrerupător de c.a. cu specificații care nu respectă standardele locale, reglementările sau recomandările Huawei, este posibil ca acesta să nu întrerupă curentul în timp util în cazul unor excepții, provocând defecțiuni grave. ③ Fiecare invertor trebuie să fie echipat cu un întrerupător de c.a. de ieșire. Nu se pot conecta mai multe invertoare la același întrerupător de c.a. de ieșire. ④ Pentru a vă asigura că invertorul poate fi deconectat în siguranță de la rețeaua electrică atunci când apare o excepție, conectați un întrerupător de c.a. la partea de c.a. a invertorului. Selectați un întrerupător de c.a. adecvat, în conformitate cu standardele și reglementările locale în domeniu.

SR ① Немојте повезивати потрошаче између инвертора и прекидача за наизменичну струју који се директно повезује на инвертор. У супротном, прекидач може грешком да се активира. ② Ако се прекидач за наизменичну струју користи са спецификацијама које превазилазе локалне стандарде, прописе или препоруке компаније Huawei, прекидач можда неће успети да се искључи на време у случају изузетака, што може да изазове озбиљне кварове. ③ Сваки инвертор мора да буде опремљен излазним прекидачем за наизменичну струју. На исти излазни прекидач за наизменичну струју не може да се повеже више инвертора. ④ Да би се осигурало да инвертор може безбедно да се искључи из електричне мреже када дође до изузетка, повежите прекидач за наизменичну струју на страну наизменичне струје на инвертору. Изаберите одговарајући прекидач за наизменичну струју у складу са локалним индустријским стандардима и прописима.

SK ① Nepripájajte záťaže medzi menič a prepínač striedavého prúdu, ktorý sa priamo pripája k meniču. V opačnom prípade môže dôjsť k chybnému vypnutiu prepínača. ② Ak sa použije prepínač striedavého prúdu so špecifikáciami nad rámec miestnych noriem, predpisov alebo odporúčaní spoločnosti Huawei, prepínač sa v prípade mimoriadnej udalosti nemusí včas vypnúť, čo môže spôsobiť vážnu poruchu. ③ Každý menič musí byť vybavený prepínačom výstupu striedavého prúdu. Viacero meničov sa nemôže pripojiť k tomu istému prepínaču výstupu striedavého prúdu. ④ Aby ste zabezpečili bezpečné odpojenie meniča od elektrickej siete v prípade, že nastane mimoriadna udalosť, pripojte prepínač striedavého prúdu na stranu striedavého prúdu meniča. Zvoľte vhodný prepínač striedavého prúdu v súlade s miestnymi priemyselnými normami a predpismi.

SL ① Ne priključujte obremenitev med pretvornikom in stikalom izmeničnega toka, ki je neposredno povezano s pretvornikom. V nasprotnem primeru se lahko stikalo nehote preklopi. ② Če uporabljate stikalo izmeničnega toka s specifikacijami, ki niso v skladu z lokalnimi standardi, predpisi ali priporočili družbe Huawei, se stikalo v nenavadnih primerih morda ne bo izklopilo v ustreznem času, kar lahko povzroči resne okvare. ③ Vsak pretvornik mora biti opremljen z izhodnim stikalom izmeničnega toka. Na isto izhodno stikalo izmeničnega toka ni mogoče priključiti več pretvornikov. ④ Za zagotovitev, da je mogoče pretvornik v izrednih okoliščinah varno izključiti iz napajalnega omrežja, priključite stikalo izmeničnega toka na stran pretvornika z izmeničnim tokom. Izberite ustrezno stikalo izmeničnega toka v skladu z lokalnimi industrijskimi standardi in predpisi.

NB 32–36 mm-kabelen støttes kun av enkelte modeller. Se den tilsvarende etiketten for å finne den støttede størrelsen.

PT-PT O cabo de 32–36 mm só é suportado por alguns modelos. Consulte a etiqueta correspondente para obter o tamanho suportado.

RO Cablul de 32–36 mm este acceptat doar de unele modele. Consultați eticheta aferentă pentru a obține dimensiunea acceptată.

SR Кабл од 32–36 mm подржавају само неки модели. Одговарајућа ознака указује на подржану величину.

SK Kábel 32 – 36 mm podporujú len niektoré modely. Informácie o podporovanej veľkosti nájdete na príslušnom štítku.

SL Kabel z velikostjo 32–36 mm podpirajo samo nekateri modeli. Za podatek o podprti velikosti glejte ustrezno oznako.

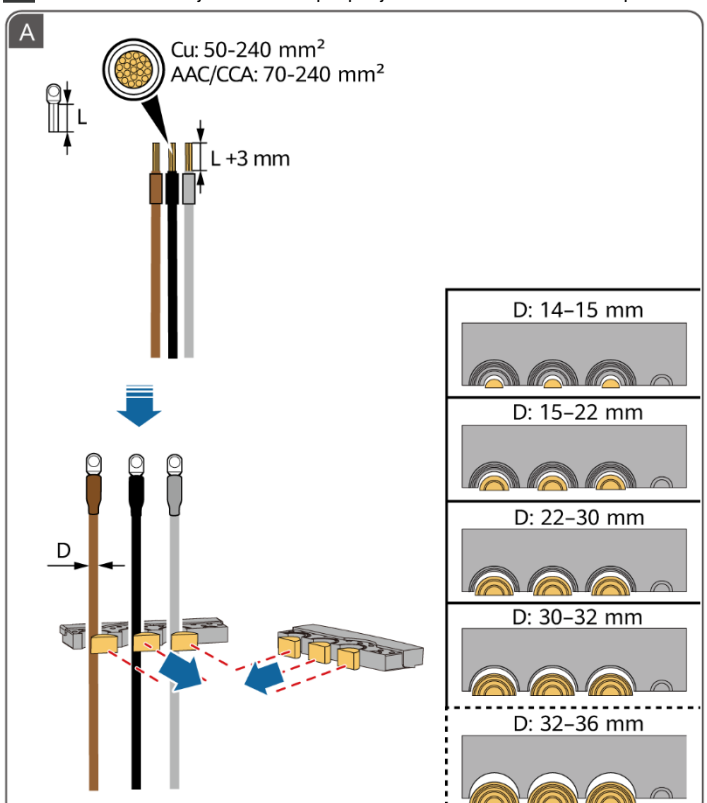

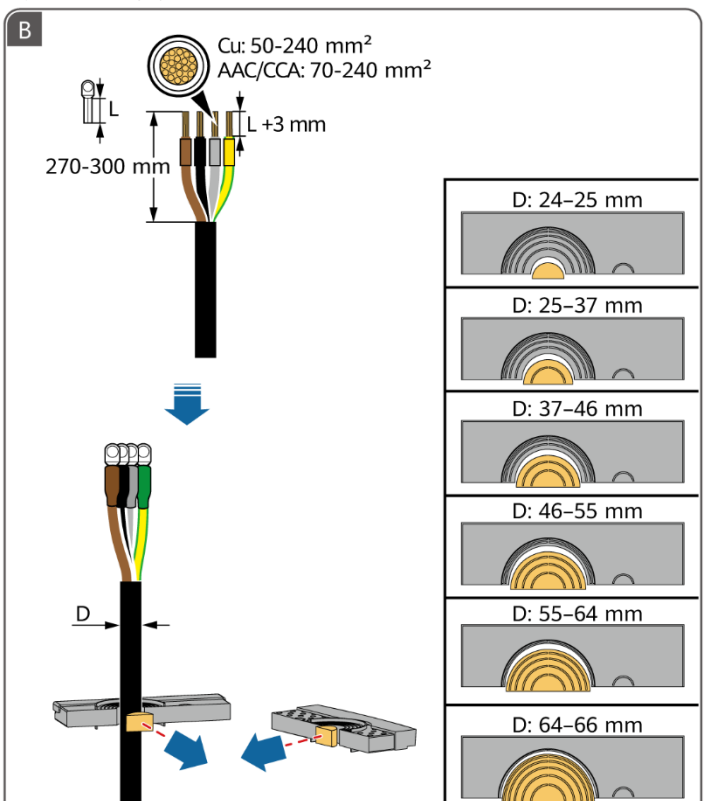

6

NB Klargjøre signalkabler

PT-PT Preparação dos cabos de sinal

RO Pregătirea cablurilor de semnal

SR Припрема сигналних каблова

SK Príprava signálnych káblov

SL Priprava signalnih kablov

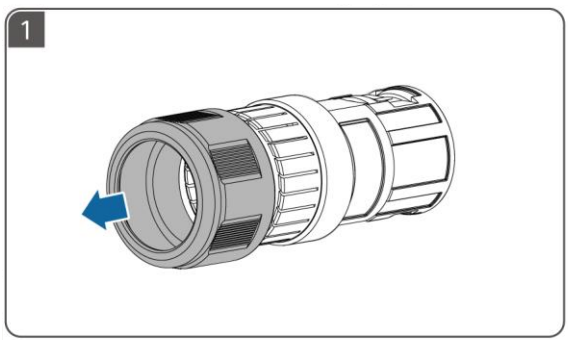

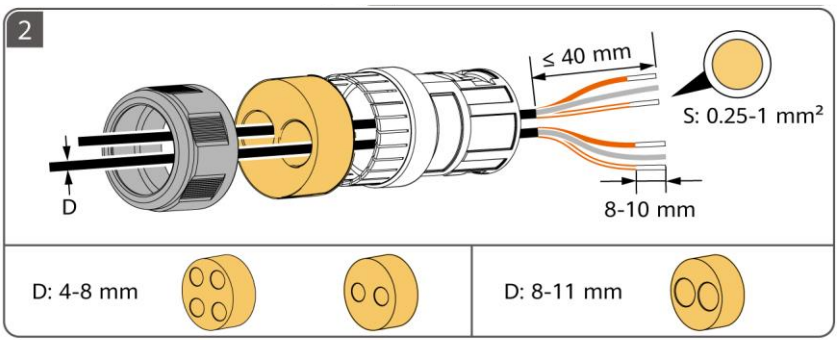

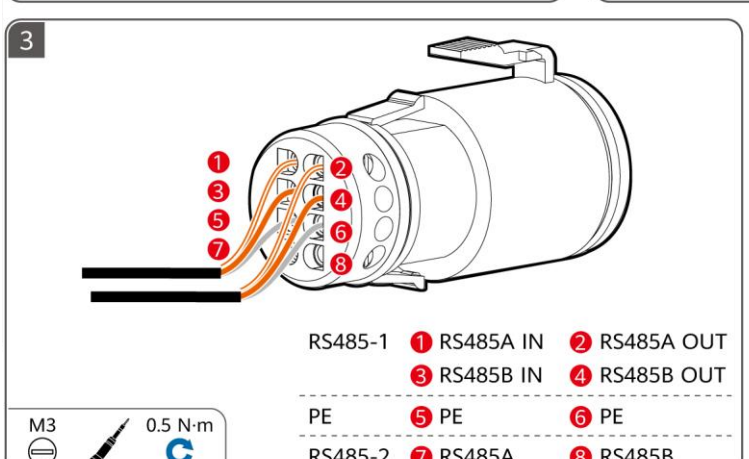

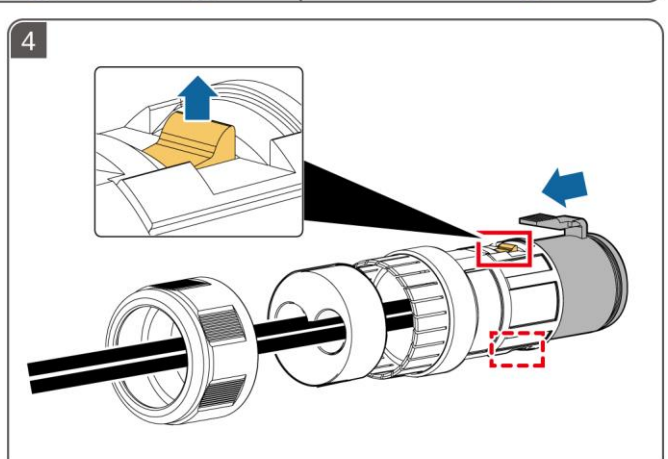

7

NB Elektriske tilkoblinger

PT-PT Ligações elétricas

RO Conexiunile electrice

SR Електричне везе

SK Elektrické prípojky

SL Električne povezave

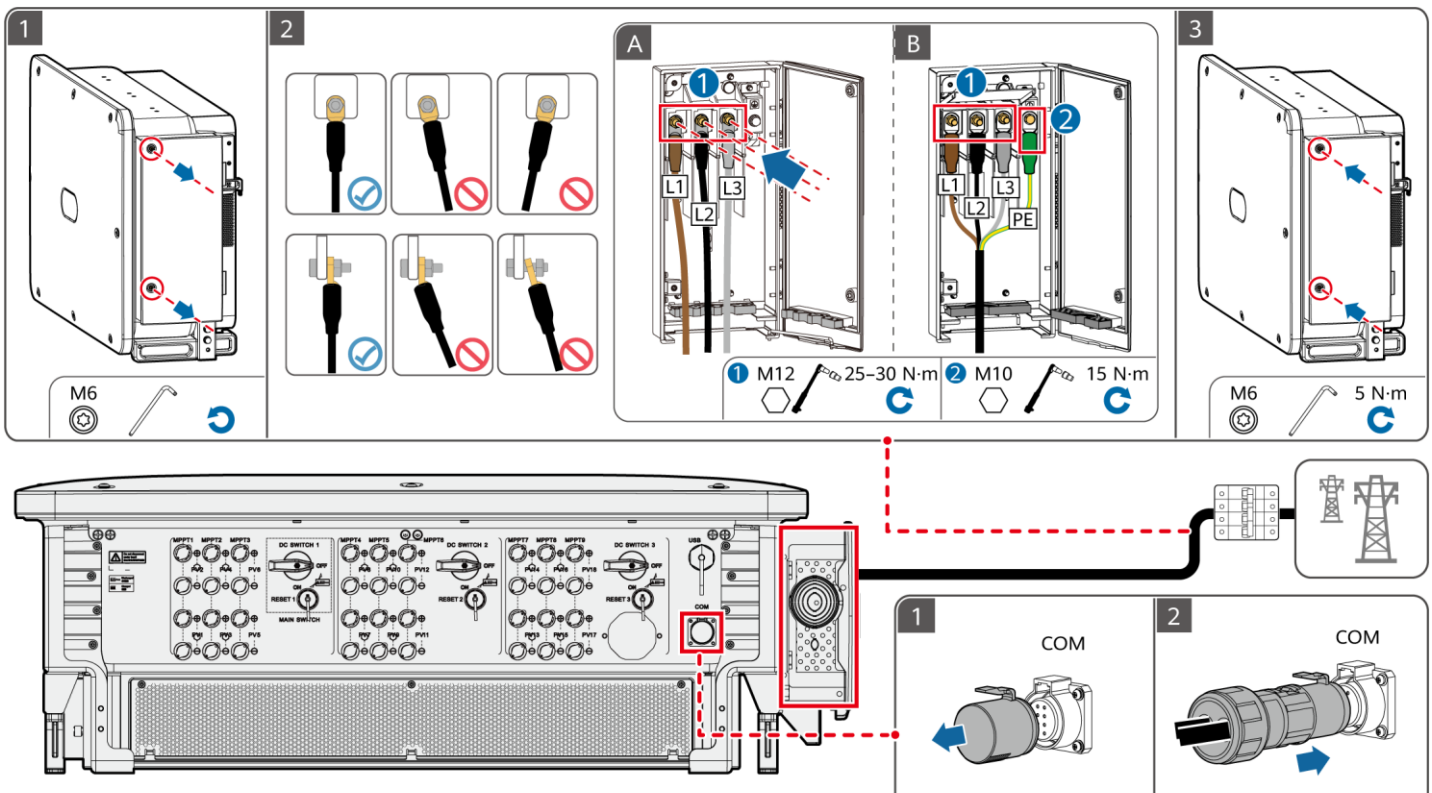

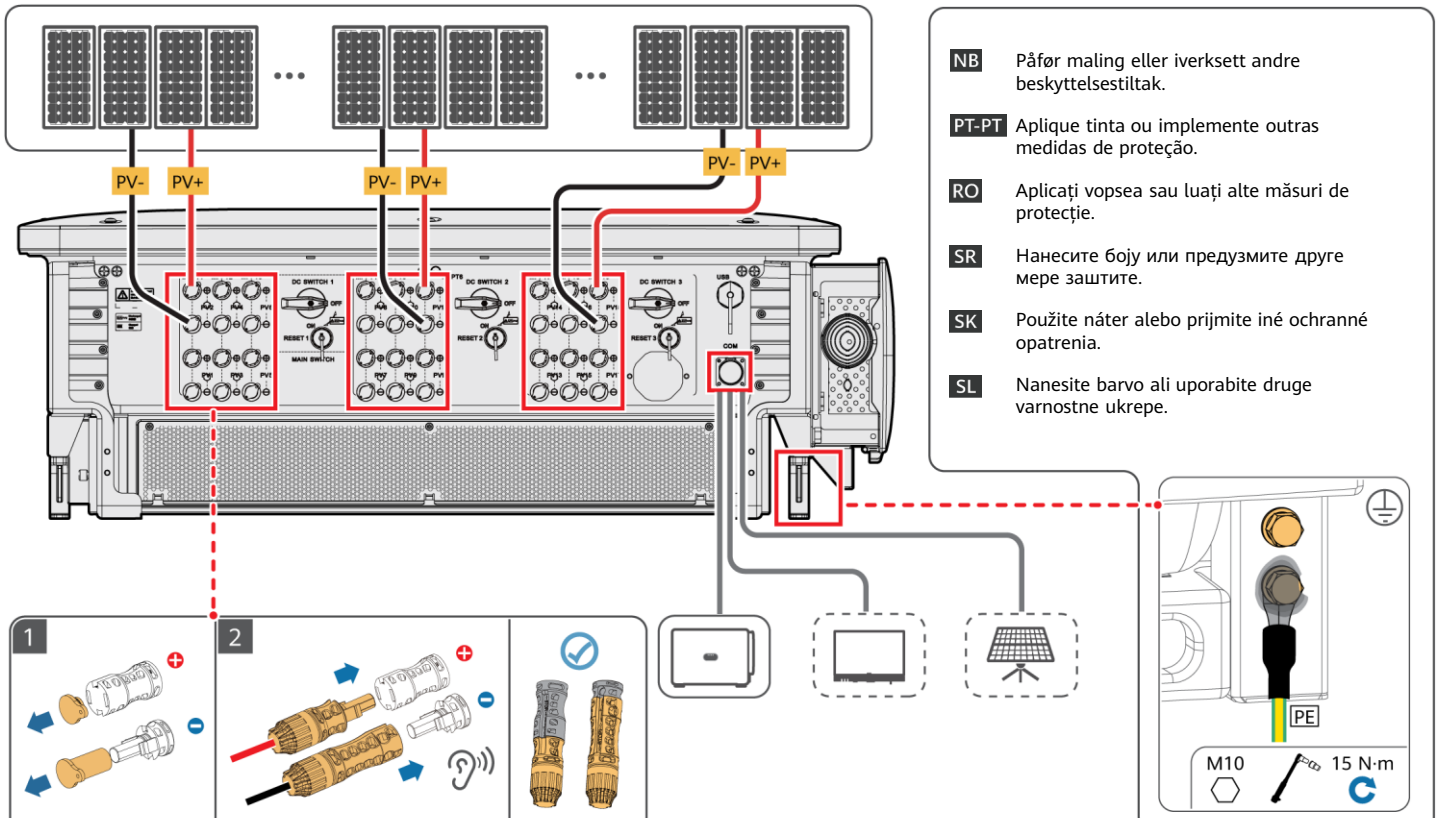

NB Påfør maling eller iverksett andre beskyttelsestiltak.

PT-PT Aplique tinta ou implemente outras medidas de proteção.

RO Aplicați vopsea sau luați alte măsuri de protecție.

SR Нанесите боју или предузмите друге мере заштите.

SK Použite náter alebo prijmite iné ochranné opatrenia.

SL Nanesite barvo ali uporabite druge varnostne ukrepe.

8

NB Oppstart og igangkjøring

PT-PT Ligação e colocação em funcionamento

RO Pornirea și punerea în funcțiune

SR Укључивање и пуштање у рад

SK Zapnutie a uvedenie do prevádzky

SL Vklop in zagon

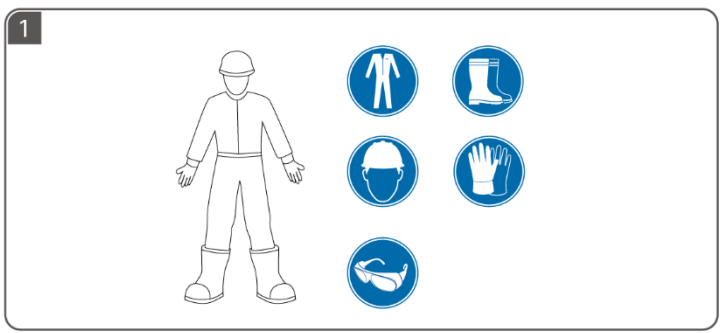

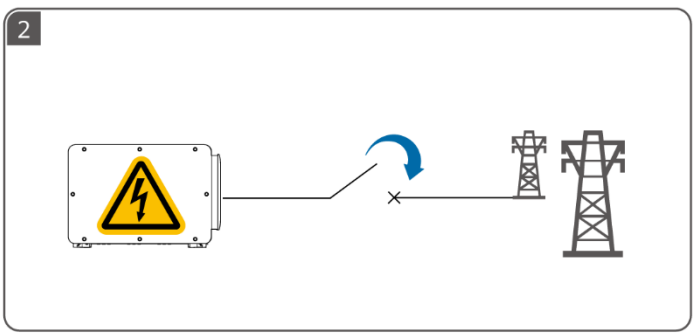

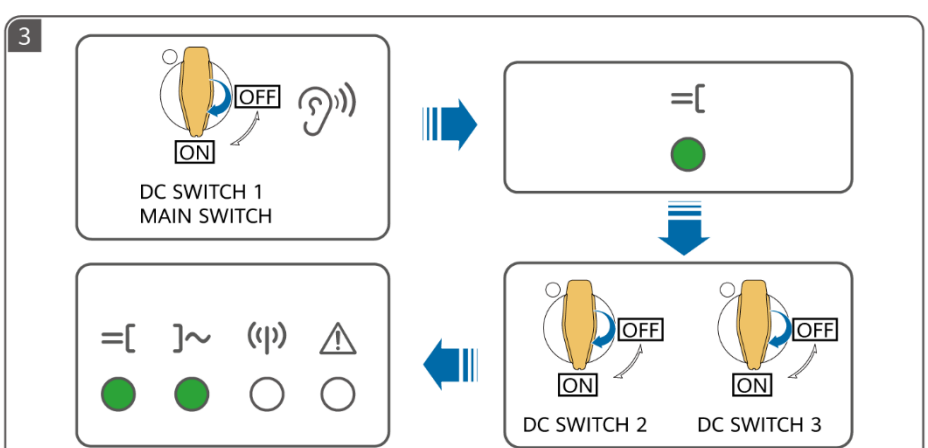

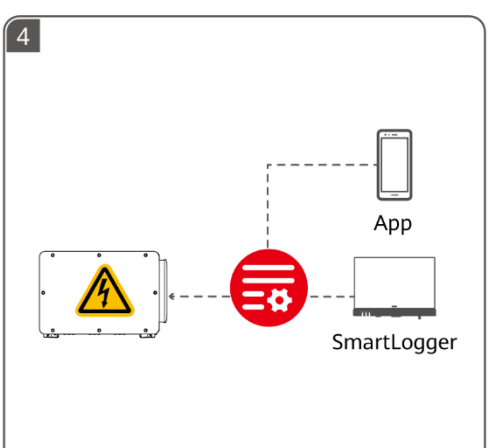

SV

TR

UK

KO

SV **Innan du installerar utrustningen ska du läsa användarhandboken noggrant för att bekanta dig med produktinformationen och säkerhetsåtgärder. Produktgarantin täcker inte skada på utrustningen som uppstår på grund av att riktlinjer avseende förvaring, transport, installation och användning i detta dokument och användarhandboken inte följs.** Informationen i detta dokument kan ändras utan föregående varning. Detta dokument används endast som vägledning för installation och kabelanslutning. Alla ansträngningar har gjorts vid utarbetandet av detta dokument för att säkerställa att innehållet är korrekt, men alla uttalanden, all information och alla rekommendationer i detta dokument utgör ingen garanti av något slag, varken uttrycklig eller underförstådd. Siffrorna som används i detta dokument är endast avsedda som referens.

TR **Ekipman kurulumundan önce ürün bilgileri ve güvenlik önlemlerini öğrenmek için kullanıcı kılavuzunu dikkatlice okuyun. Bu belgede ve kullanıcı kılavuzunda belirtilen depolama, taşıma, kurulum ve kullanım talimatlarına uyulmamasından kaynaklanan ekipman hasarları, ürün garantisi kapsamında değildir.** Bu belgede yer alan bilgiler bildirimde bulunulmadan değiştirilebilir. Bu belge; kurulum ve kablo bağlantısı için yalnızca bir kılavuz olarak kullanılır. Bu belge hazırlanırken içeriğinin doğru olması için gerekli hassasiyet gösterilmiştir, fakat bu belgede yer alan hiçbir ifade, bilgi ve öneri açık veya zımni bir garanti içermez. Bu belgede kullanılan resimler yalnızca referans amaçlıdır.

UK **Перед установленням обладнання уважно ознайомтеся з інформацією про продукт і заходи безпеки в посібнику користувача. Гарантія на продукт не поширюється на випадки пошкодження обладнання через недотримання вказівок щодо зберігання, транспортування, установлення та експлуатації, які наведено в цьому документі й посібнику користувача.** Інформація в цьому документі може змінюватися без попередження. Цей документ слугує виключно посібником з установлення та під’єднання кабелів. Під час підготування цього документа було докладено всіх зусиль для забезпечення точності його вмісту, проте жодні твердження, відомості чи рекомендації, наведені в цьому документі, не є жодною формою гарантії, вираженої прямо чи опосередковано. Рисунки в цьому документі наведено лише для довідки.

KO **장비를 설치하기 전에 사용자 매뉴얼을 주의 깊게 읽고 제품 정보 및 안전 주의 사항을 숙지하십시오. 제품 보증은 본 문서 및 사용자 매뉴얼에 명시된 보관, 운송, 설치, 사용 지침을 따르지 않아 발생하는 장비 손상에는 적용되지 않습니다.** 본 문서의 정보는 공지 없이 변경될 수 있습니다. 본 문서 작성 시 내용의 정확성을 보증하기 위해 가능한 모든 노력을 기울였으나, 본 문서의 모든 설명, 정보 및 권장 사항은 어떠한 유형의 명시적/암시적 보증도 의미하지 않습니다.

1

SV Installationskrav

TR Kurulum Gereksinimleri

UK Вимоги до встановлення

KO 설치 요구 사항

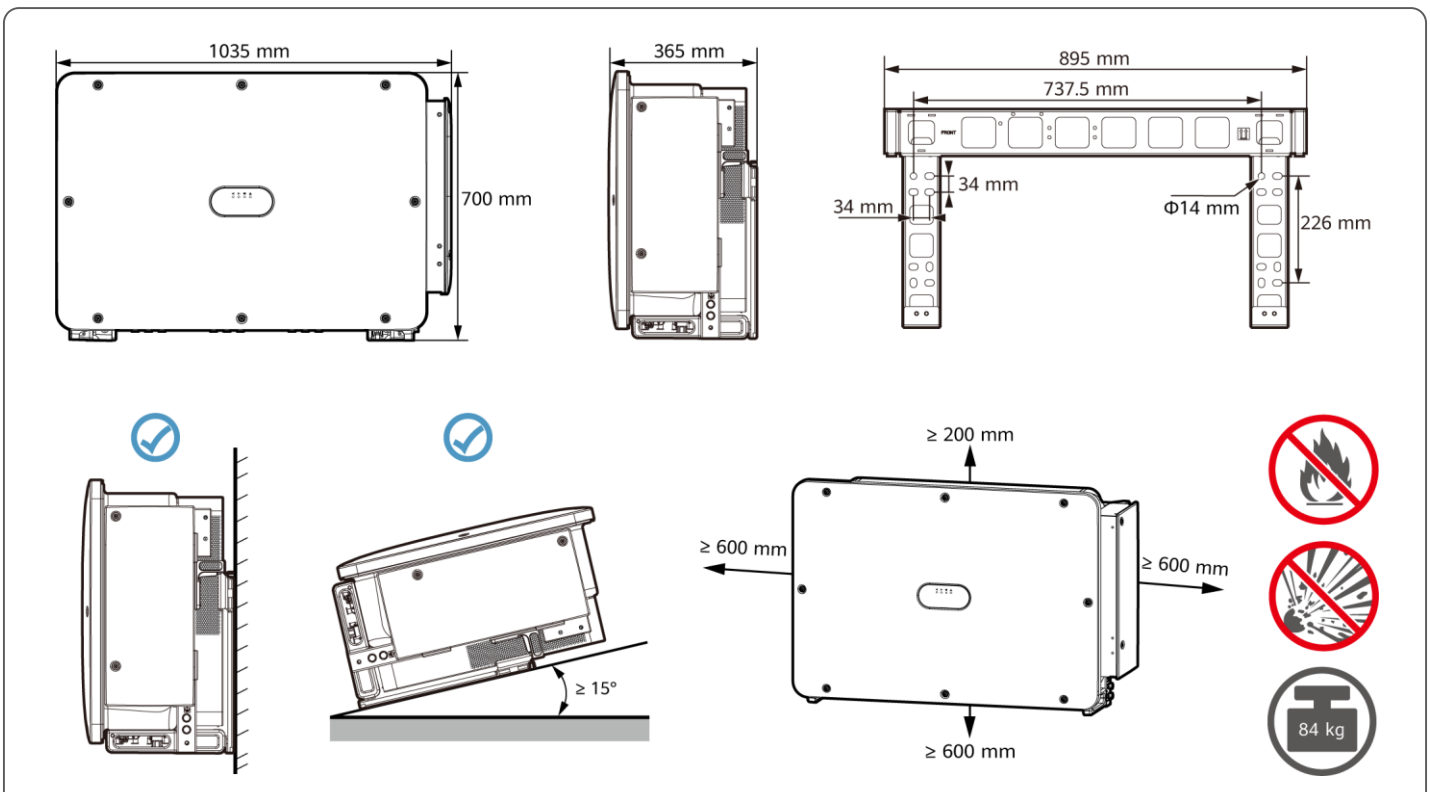

2

SV Installera enheten

TR Cihaz Kurulumu

UK Установлення пристрою

KO 장치 설치하기

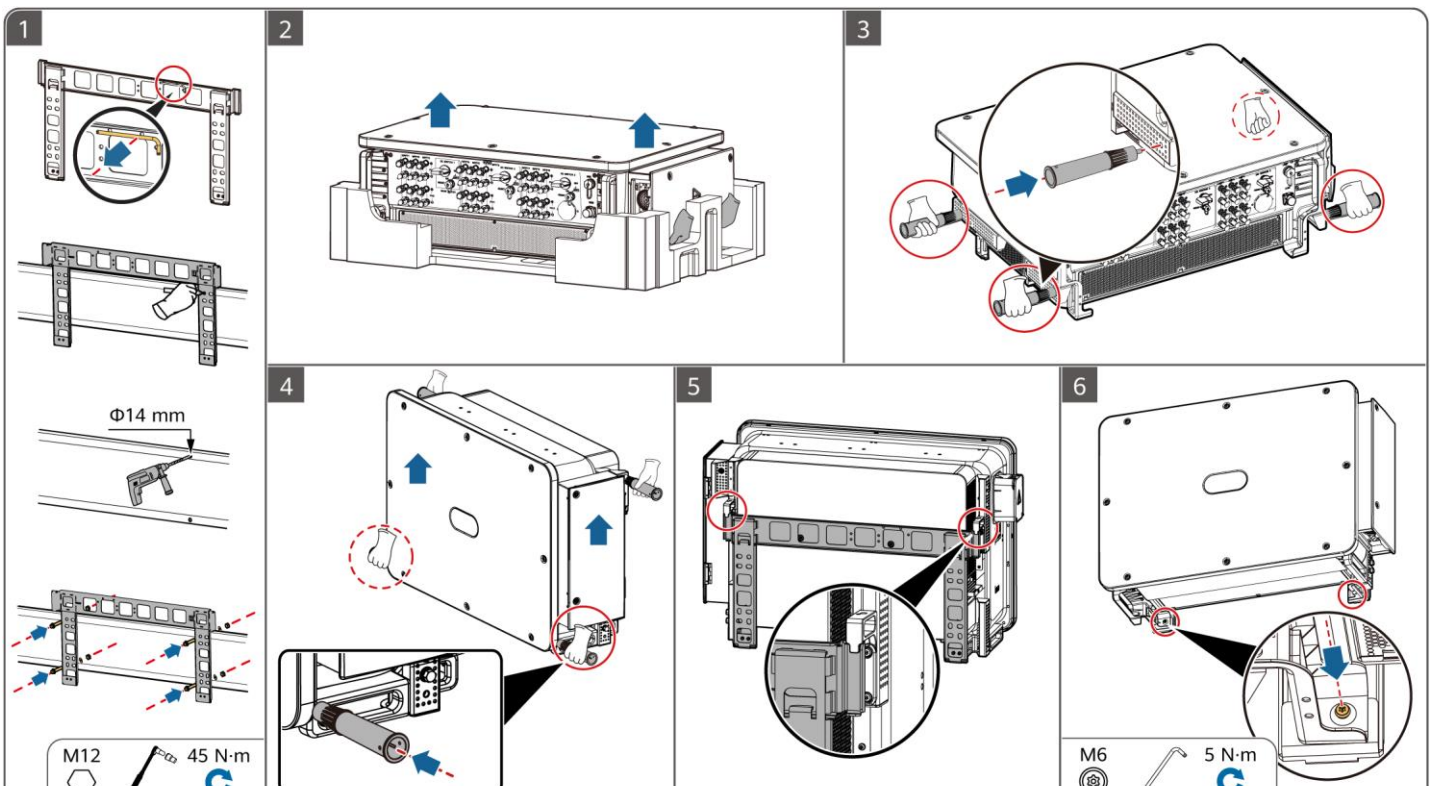

3

SV Förbereda en jordkabel

TR PE Kablosunu Hazırlama

UK Підготування кабелю заземлення

KO PE 케이블 준비하기

1

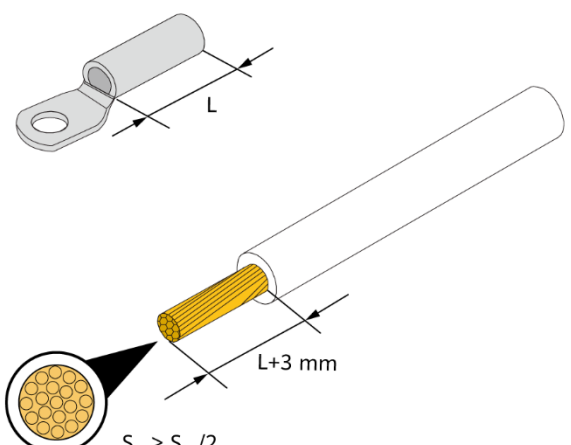

2

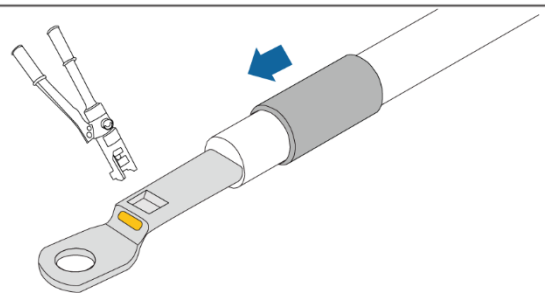

3

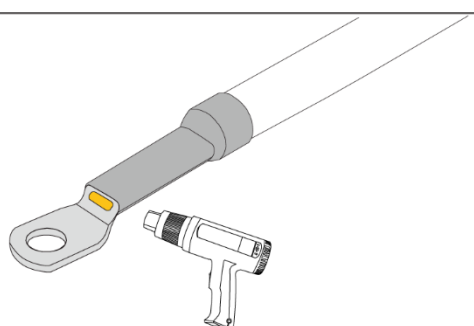

4

SV Förbereda likströmskablar
TR DC Kablolarını Hazırlama
UK Підготування кабелів постійного струму
KO DC 케이블 준비하기

SV Använd de positiva och negativa metallterminalerna och likströmskontakterna som följer med växelriktaren.

TR İnvertörle birlikte verilen pozitif ve negatif metal terminalleri ve DC konnektörlerini kullanın.

UK Використовуйте позитивну й негативну металеві клеми й з'єднувачі постійного струму, які постачаються з інвертором.

KO 인버터와 함께 제공된 PV 커넥터를 사용하십시오.

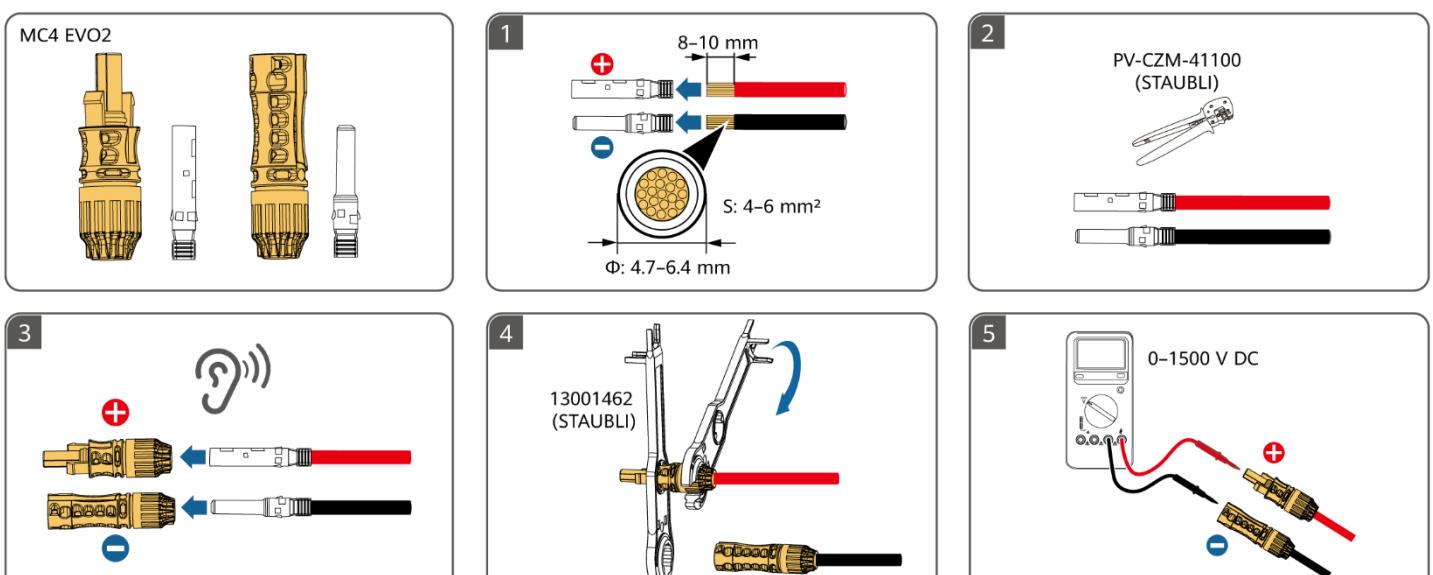

5

SV Förbereda en växelströmskabel

TR AC Kablosunu Hazırlama

UK Підготування кабелю змінного струму

KO AC 케이블 준비하기

SV ① Anslut inte laster mellan växelriktaren och växelströmsbrytaren som ansluter direkt till växelriktaren. Annars kan brytaren utlösas av misstag. ② Om en växelströmsbrytare används med specifikationer utöver lokala standarder, bestämmelser eller Huaweis rekommendationer kan det hända att brytaren inte inaktiveras i rätt tid vid undantag, vilket kan orsaka allvarliga fel. ③ Varje växelriktare måste vara utrustad med en växelströmsbrytare för utgång. Flera växelriktare kan inte anslutas till samma växelströmsbrytare för utgång. ④ För att se till att växelriktaren kan kopplas bort säkert från kraftnätet när ett undantag uppstår ska en växelströmsbrytare anslutas till växelriktarens växelströmssida. Välj en lämplig växelströmsbrytare i enlighet med lokala branschstandarder och bestämmelser.

TR ① İnvertör ile doğrudan invertöre bağlanan bir AC anahtarı arasına yük bağlamayın. Aksi takdirde, anahtar yanlışlıkla atabilir. ② Yerel standartların, düzenlemelerin veya Huawei'in tavsiyelerinin ötesinde teknik özelliklere sahip bir AC anahtarı kullanılırsa anahtar istisnai durumlarda zamanında kapanmayabilir ve ciddi arızalara neden olabilir. ③ Her invertör bir AC çıkış anahtarına sahip olmalıdır. Birden fazla invertör aynı AC çıkış anahtarına bağlanamaz. ④ Bir istisna meydana geldiğinde invertörün güç şebekesiyle olan bağlantısının güvenli bir şekilde kesilebilmesini sağlamak için invertörün AC tarafına bir AC anahtarı bağlayın. Yerel sektör standartları ve düzenlemeleri ile uyumlu olarak uygun bir AC anahtarı seçin.

UK 1) Не підключайте споживачі навантаження між інвертором і перемикачем змінного струму, який безпосередньо з’єднано з інвертором. Інакше перемикач може помилково спрацьовувати. 2) Якщо використовується перемикач змінного струму, характеристики якого не відповідають місцевим стандартам, нормативам або рекомендаціям Huawei, перемикач може не вимикатися вчасно в разі виникнення виняткових ситуацій, що спричинить серйозні несправності. 3) Кожен інвертор обов’язково потрібно обладнати вихідним перемикачем змінного струму. Не можна підключити кілька інверторів до одного вихідного перемикача змінного струму. 4) Щоб інвертор можна було безпечно від’єднати від електромережі в разі виникнення виняткової ситуації, підключіть перемикач змінного струму з боку змінного струму інвертора. Виберіть перемикач змінного струму, який відповідає місцевим галузевим стандартам і нормативам.

KO ① 인버터와 인버터에 바로 연결되는 AC 스위치 간에 로드를 연결하지 마십시오. 그렇지 않으면 스위치가 실수로 차단될 수 있습니다. ② 현지 표준, 규정 또는 당사 권장 사항을 벗어나는 규격의 AC 스위치를 사용하는 경우에는 예외 발생 시 해당 스위치가 적시에 꺼지지 않아 심각한 결함이 발생할 수 있습니다. ③ AC 출력 스위치는 각 인버터에 장착되어야 합니다. AC 출력 스위치에는 인버터를 여러 개 연결할 수 없습니다. ④예외 발생 시 인버터을 전력망에서 안전하게 연결 해제할 수 있도록 AC 스위치를 인버터의 AC측에 연결하십시오. 현지 업계 표준 및 규정에 따라 적절한 AC 스위치를 선택합니다.

SV 32–36 mm-kabeln stöds endast av vissa modeller. Se motsvarande märkning för att få den storlek som stöds.

TR 32-36 mm kablo yalnızca bazı modeller tarafından desteklenir. Desteklenen boyutu almak için ilgili etikete bakın.

UK Кабель діаметром від 32 до 36 мм можна використовувати лише з деякими моделями. Див. відповідне маркування, щоб вибрати правильний розмір.

KO 32 ~ 36mm 케이블은 일부 모델에서만 지원됩니다. 지원되는 크기를 확인하려면 해당 라벨을 참조하십시오.

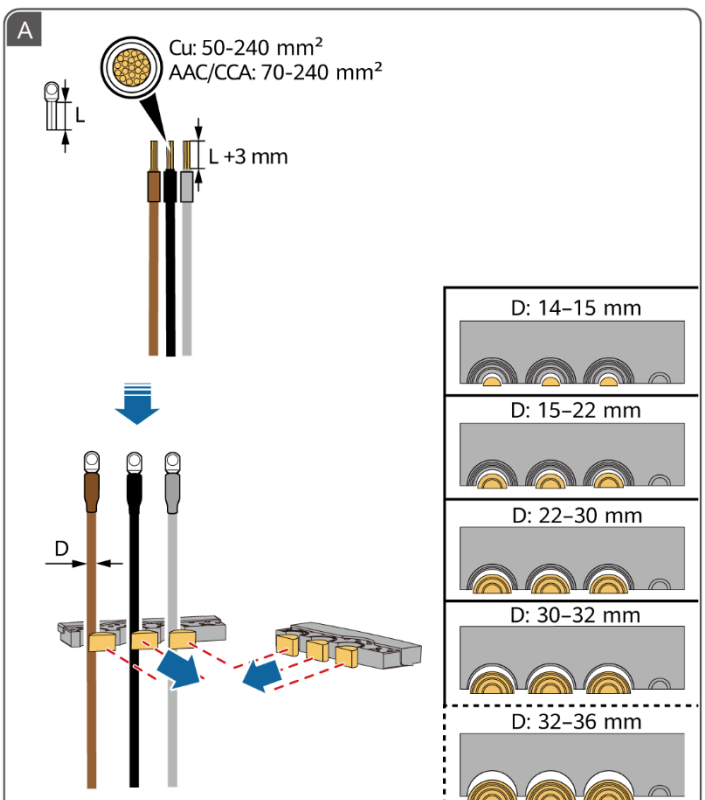

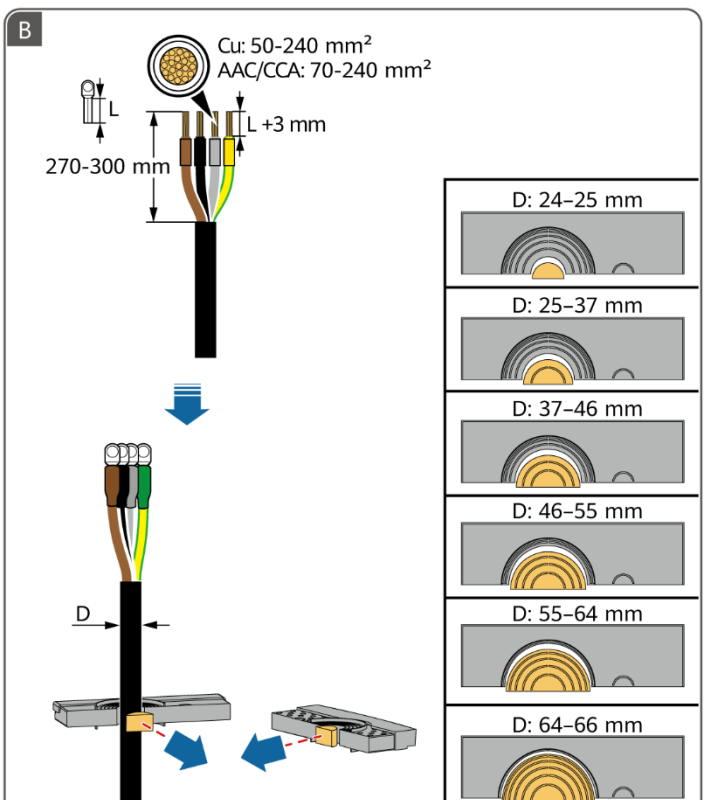

6

SV Förbereda signalkablarna

TR Sinyal Kablolarını Hazırlama

UK Підготування сигнальних кабелів

KO 신호 케이블 준비하기

1

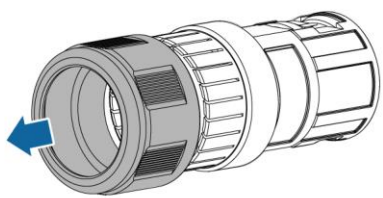

2

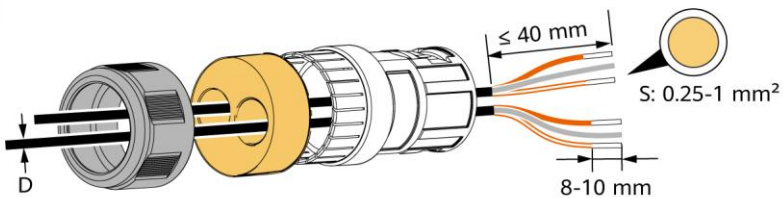

3

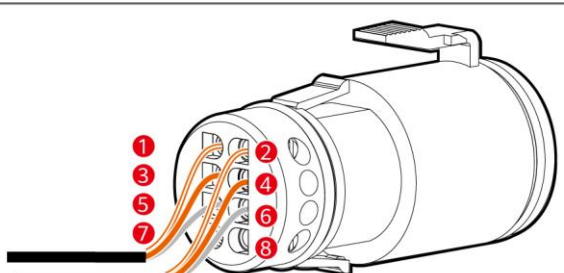

RS485-1	1 RS485A IN	2 RS485A OUT
	3 RS485B IN	4 RS485B OUT
PE	5 PE	6 PE
RS485-2	7 RS485A	8 RS485B

M3 0.5 N·m

4

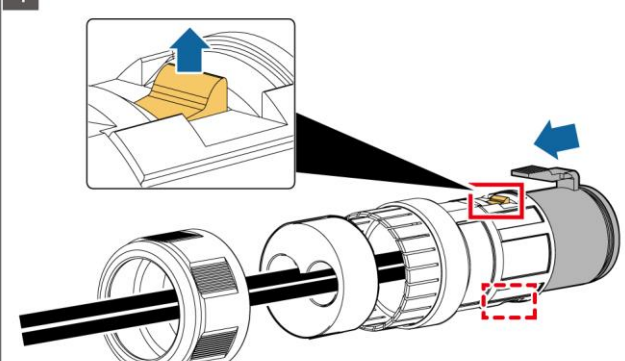

7

SV Elanslutningar

TR Elektrik Bağlantıları

UK Електричні з’єднання

KO 전기 연결

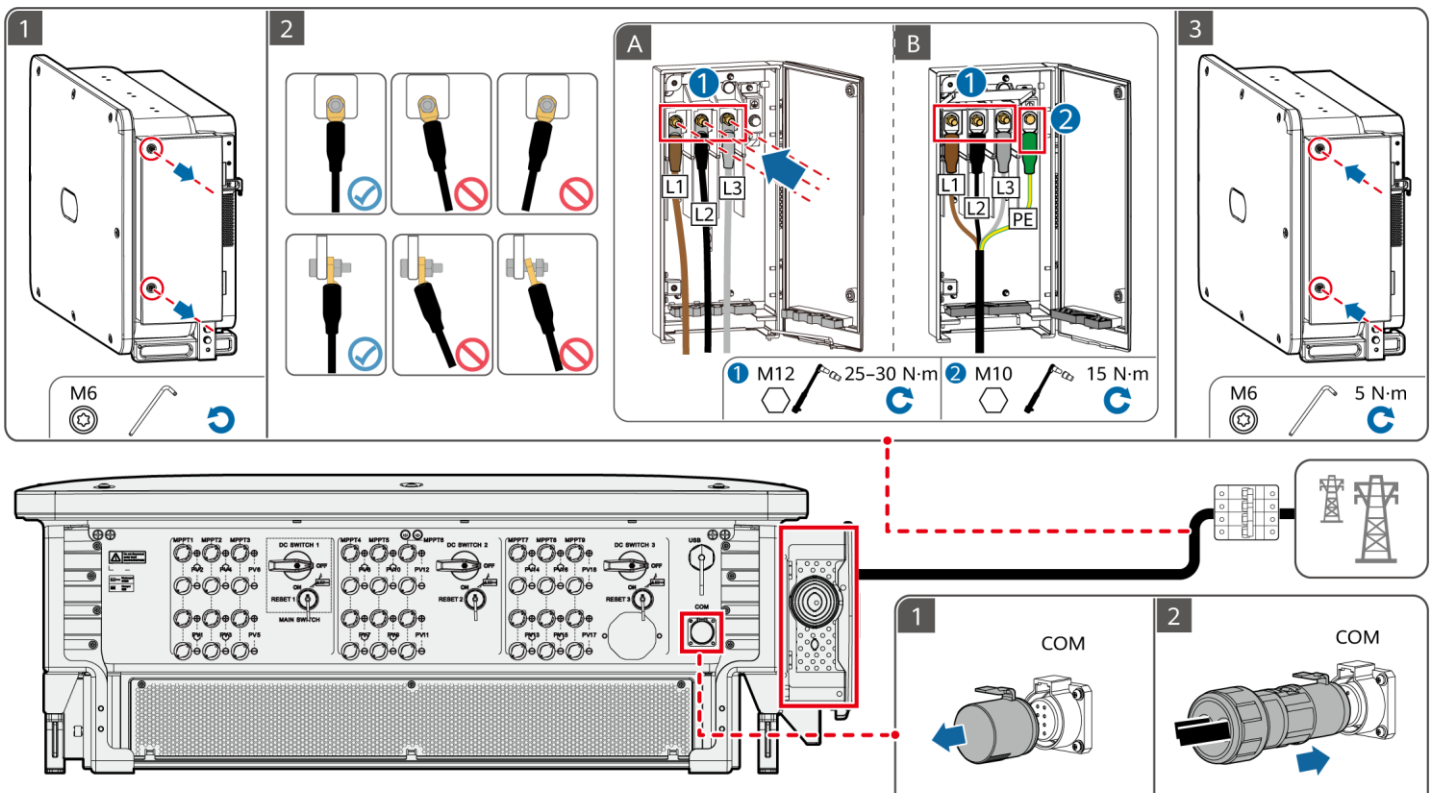

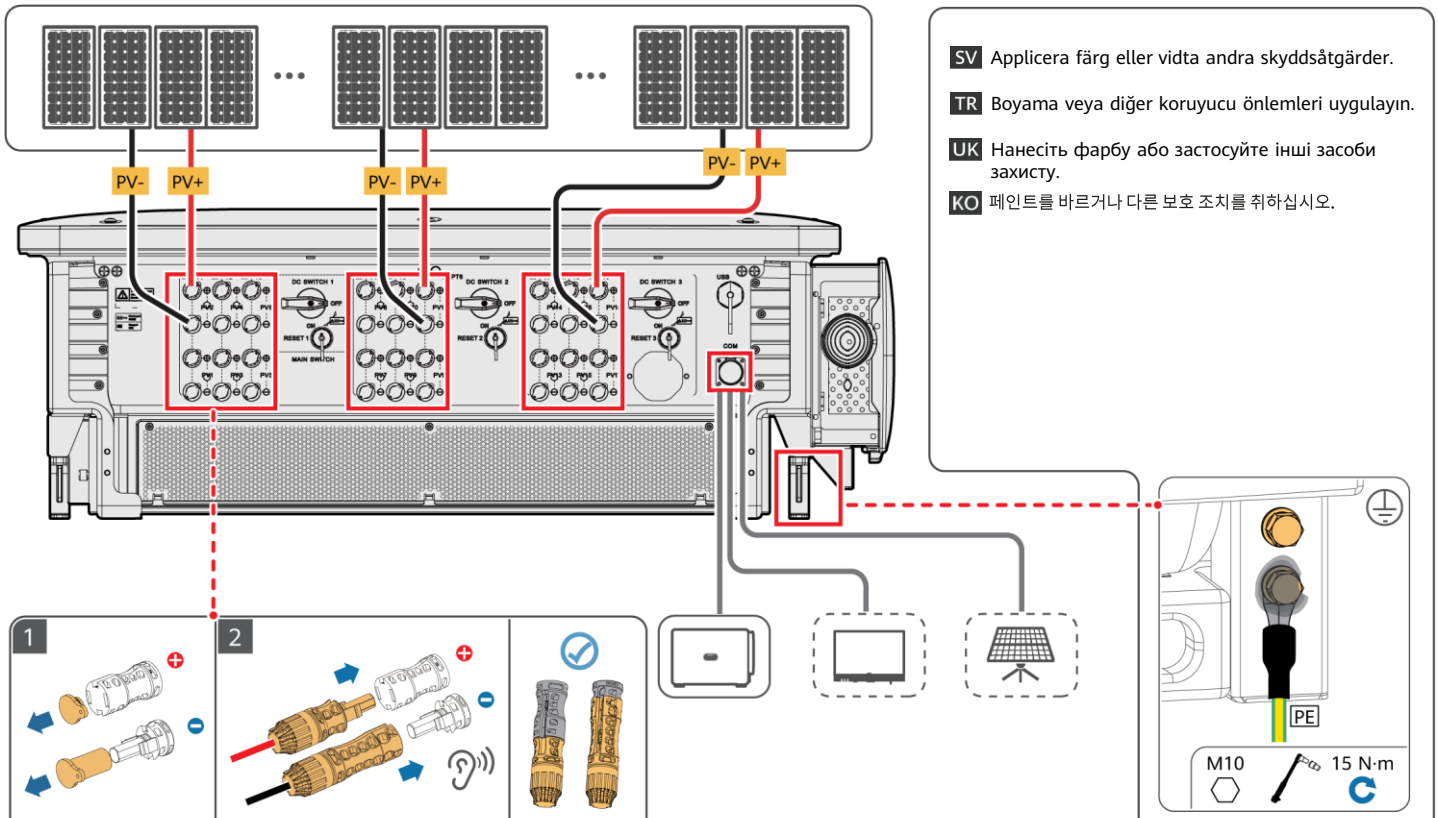

SV Applicera färg eller vidta andra skyddsåtgärder.

TR Boyama veya diğer koruyucu önlemleri uygulayın.

UK Нанесіть фарбу або застосуйте інші засоби захисту.

KO 페인트를 바르거나 다른 보호 조치를 취하십시오.

8

SV Start och driftsättning

TR Çalıştırma ve Devreye Alma

UK Увімкнення та введення в експлуатацію

KO 전원 켜기 및 시운전

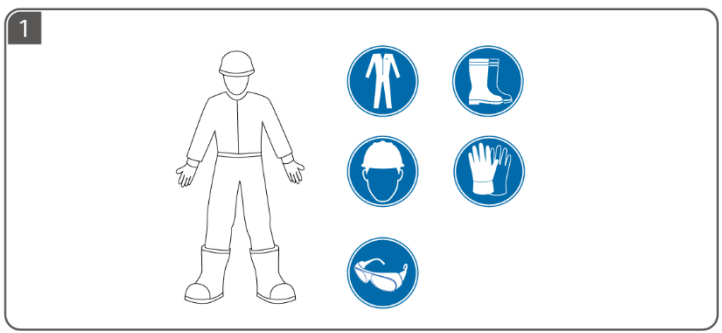

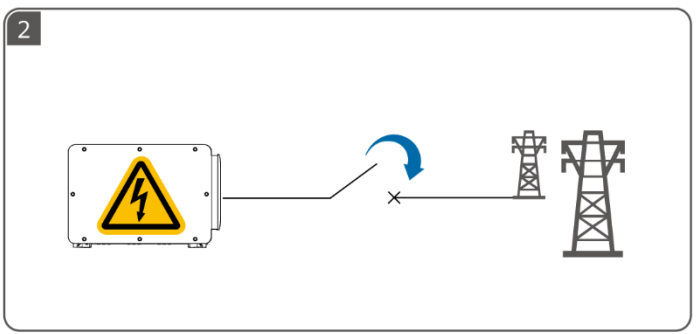

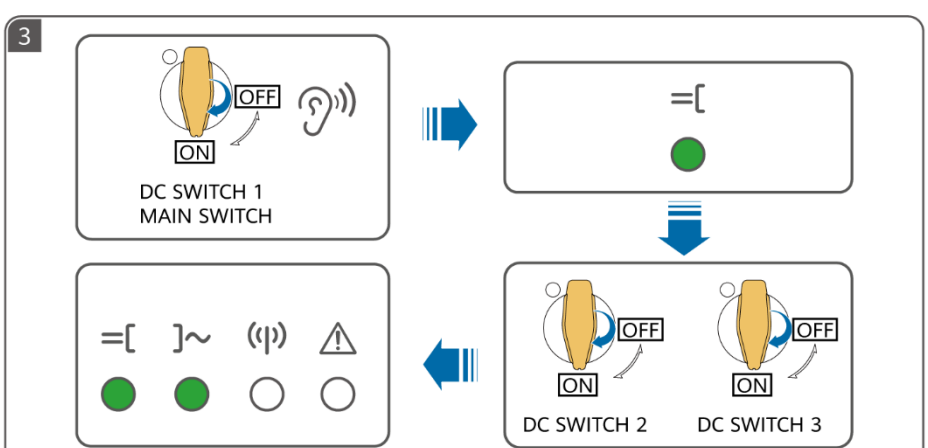

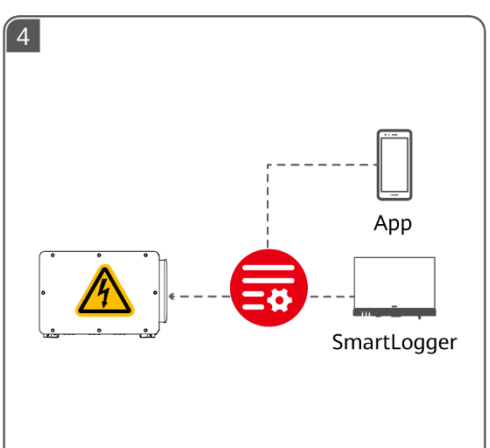

Huawei Technologies Co., Ltd.
Huawei Industrial Base
Bantian, Longgang
Shenzhen 518129
People's Republic of China
e.huawei.com